AMENA
living innovations

Premio PLUS

**Standard**
รีโมทคอนโทรล
ชนิดไร้สาย

**Option**
รีโมทคอนโทรล
ชนิดมีสาย

**Option**
สั่งงานผ่าน
WIFI

ขนาด 9,000 - 60,000 บีทียู/ชม.

1-Way Cassette Type

# CK SERIES

มั่นใจได้ว่า... คนที่คุณรักและห่วงใยอยู่ภายใต้อากาศที่สะอาดกว่า

**CK SERIES ความเย็นที่มาพร้อมความสวยงาม ลงตัวกับงานตกแต่งภายใน เพิ่มพื้นที่ภายในห้อง ด้วยการติดตั้งซ่อนในฝ้าเพดาน กระจายลมเย็นได้ทั่วถึง**

## ความเย็นสบายที่ปรับแรงลมได้ทุกความต้องการ

ปรับแรงลมได้ 5 ระดับ เหมือนแอร์ติดผนัง

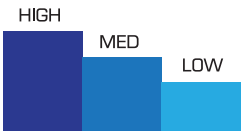


แรงลมเย็นมาตรฐาน
สามารถปรับได้ 3 ระดับ
(สูง-กลาง-ต่ำ)

**TURBO แรงลมเทอร์โบ เย็นเร็วทันใจ**

แรงลมเทอร์โบสำหรับคนชอบ
แอร์เย็นเร็วทันใจ เครื่องทำงาน
ที่แรงลมสูงกว่าระดับ HIGH

**แรงลม QUIET เสียงเงียบสนิท**

แรงลมพิเศษสำหรับคนชอบ
แอร์ทำงานเงียบๆ เครื่องทำงาน
ที่แรงลมระดับต่ำกว่า LOW

**ฟังก์ชั่นพิเศษ**
**AUTO SELF CLEANING**

เพียงกดปุ่ม POWER บนรีโมทค้างไว้ 4 วินาที
โบลเวอร์จะเข้าทำความสะอาดต่อเนื่อง 20 นาที
เพื่อให้ภายในเครื่องแห้งสนิท ลดกลิ่นอับชื้น

## ความเย็นสบายที่กระจายได้ทั่วถึงทุกจุด

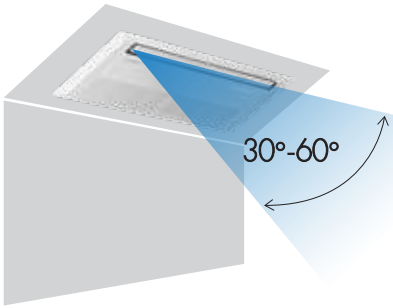


**ใบปรับลมยาว**

สวิงขึ้น-ลงได้อัตโนมัติ สวิงกว้างถึง 30-60 องศา
หรือล็อคตำแหน่งองศาจากรีโมทคอนโทรล

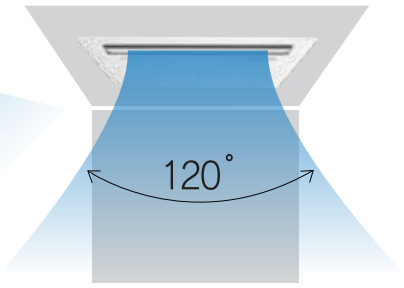


**ใบปรับลมเล็กด้านในซ้าย-ขวา**

ปรับด้วยมือตามตำแหน่งที่ต้องการได้มุมกว้าง
ส่งลมเย็นถึง 120 องศา หรือเพิ่ม OPTION
ปรับทิศทางลมซ้าย-ขวา โดยอัตโนมัติ

### มั่นใจ...ด้วยการรับประกันที่ยาวนาน

| รุ่น | มาตรฐาน | คอมเพรสเซอร์ | อะไหล่ |
|---|---|---|---|
| CK09-40 | | 5 ปี รับประกันคอมเพรสเซอร์ | 2 ปี รับประกันชิ้นส่วนอะไหล่ |
| CK44-60 | UCP | 5 ปี รับประกันคอมเพรสเซอร์ | 2 ปี รับประกันชิ้นส่วนอะไหล่ |

# ความเย็นสบายที่มาพร้อมกับอากาศสะอาด

## แผ่นฟอกอากาศ NANO Technology

**แผ่นฟอกอากาศ NANO ENZYME** นาโนเอนไซม์ ช่วยย่อยสลายสารก่อภูมิแพ้ โดยเอนไซม์ที่เคลือบอยู่ที่ฟิลเตอร์ จะยับยั้งเชื้อแบคทีเรีย หรือดักจับเชื้อไวรัสชนิดต่างๆ

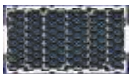

**แผ่นฟอกอากาศ Activated Carbon** มีความละเอียดสูง ช่วยดูดซับกลิ่นไม่พึงประสงค์ อันได้แก่ กลิ่นสัตว์เลี้ยง, กลิ่นบุหรี่, กลิ่นสเปรย์ เพื่ออากาศที่สะอาดกว่า

**แผ่นฟอกอากาศ NANO SILVER Titanium** นาโนซิลเวอร์ไทเทเนียม ปฏิกิริยาการเร่งทางเคมีของไทเทเนียมออกไซด์ มีคุณสมบัติในการยับยั้งแบคทีเรีย, เชื้อรา และสารก่อภูมิแพ้ต่างๆ

## Micro-Tech

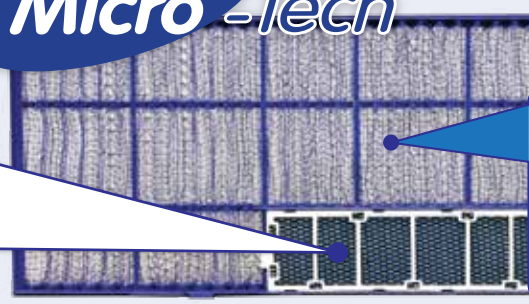

**พรีฟิลเตอร์ Microtech ช่วยยับยั้งแบคทีเรีย**

พรีฟิลเตอร์ ดีไซน์ใหม่แบบจีบ ช่วยกรองอากาศ และดักจับฝุ่นละออง เพิ่มมากขึ้นกว่าเดิมเป็น 2 เท่า ช่วยยับยั้งแบคทีเรียตลอดอายุการใช้งาน

เทคโนโลยีนาโน : Nano Silver Titanium ทดสอบโดย NANOTEC เอกสารเลขที่ NCL-P004/AM56-055
: Nano Enzyme ทดสอบโดย ม.มหิดล เอกสารเลขที่ VIE12/2552

เทคโนโลยีไมโครเทค (Anti Plas Additive 3% ทดสอบโดย MTEC เอกสารเลขที่ MTEC 1044/59

# ความเย็นสบายที่มั่นใจได้... กับการออกแบบเพื่อประสิทธิภาพสูงสุด

## พื้นที่เหนือฝ้าเพดาน สำหรับการติดตั้ง

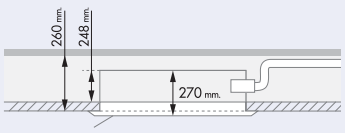


รุ่น CK09-24

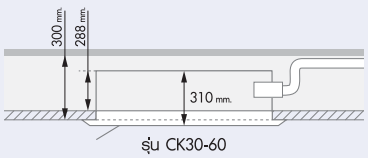


รุ่น CK30-60

## ความสูงของเพดานที่เหมาะสม สำหรับการติดตั้ง

| รุ่น | ระยะ ความสูง มาตรฐาน | ระยะ ความสูง ที่สูงที่สุด |
|---|---|---|
| CK09-24 | ⩽ 2.7 m | 3.0 m |
| CK30-60 | ⩽ 2.7 m | 3.5 m |

* ความสูงตำแหน่งติดตั้งในตาราง เป็นระยะความสูงที่บริษัทแนะนำ

## ไฟโชว์ แสดงสถานะการทำงาน

ไฟดิสเพลย์สีขาวรุ่นใหม่ แสดงการทำงานฟังก์ชั่นต่างๆ สามารถ Dimmer ลด-เพิ่ม แสงที่เปล่งออกมาได้ มองเห็นชัดทุกองศาของการติดตั้ง

## ปั๊มน้ำคุณภาพสูง

สามารถต่อท่อน้ำทิ้งยกระดับจากตัวเครื่องปรับอากาศได้สูงสุด 85 เซนติเมตร เพื่อเพิ่มความสะดวกในการต่อท่อน้ำทิ้งและเช็ควาล์ว (Check Valve) กันน้ำไหลกลับ

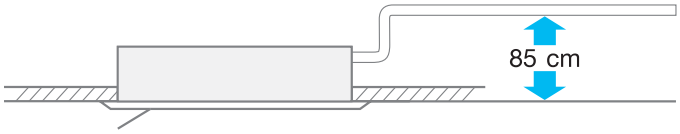


## ขนาดการติดตั้ง แฟนคอยล์ ยูนิต

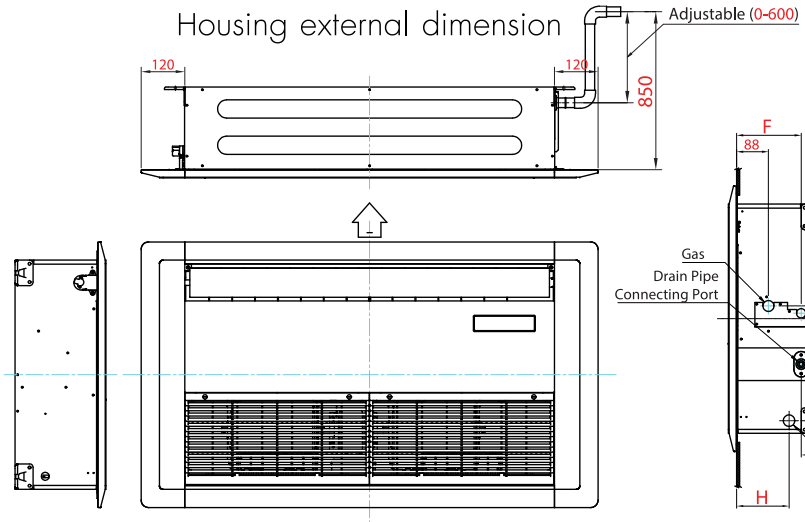


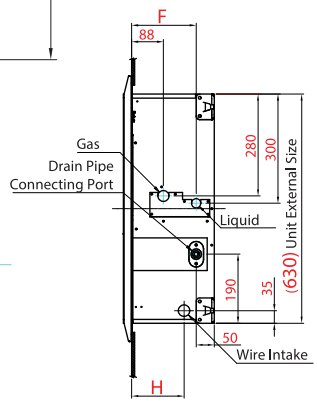


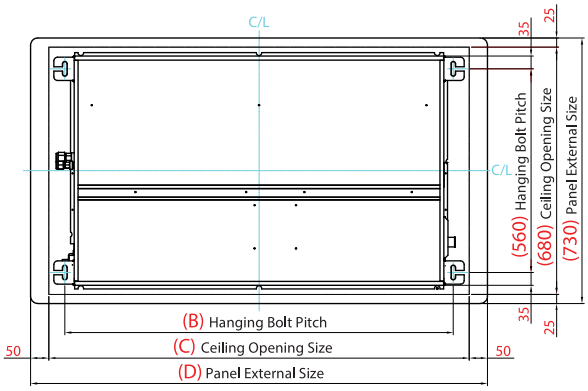


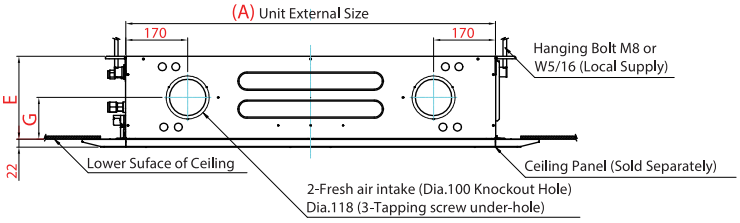


Unit : mm.

| MODEL | A | B | C | D | E | F | G | H |
|---|---|---|---|---|---|---|---|---|
| CK09-24 | 1,016 | 1,068 | 1,156 | 1,256 | 248 | 178 | 114 | 144 |
| CK30-36 | 1,200 | 1,252 | 1,340 | 1,440 | 288 | 218 | 135 | 184 |
| CK40-60 | 1,524 | 1,576 | 1,664 | 1,764 | 288 | 218 | 135 | 184 |

# CK Series Cassette Type

## Specification R-32

| Model รุ่น | | | | | | | |
|---|---|---|---|---|---|---|---|
| Indoor Unit ชุดแฟนคอยล์ ยูนิต | | CK09BA-MNVJE | CK13BA-MNVKE | CK18BA-MNVJE | CK24BA-MNVJE | CK30B-MNVJE | CK36B-MNVTE |
| Outdoor Unit ชุดคอนเดนซิ่ง ยูนิต | | KC09BA-RSVJE | KC13BA-RSVKE | KC18BA-RSVJE | KC24BA-RSVJE | KC30B-RSVJE | KC36B-RSVTE |
| Cooling Capacity ขนาดทำความเย็น | Btu/hr | 9,400 | 13,000 | 18,100 | 25,200 | 32,800 | 36,800 |
| ฉลากแสดงระดับประสิทธิภาพพลังงาน | | | | | | | |
| Efficiency ประสิทธิภาพพลังงาน | SEER | 13.40 | 13.40 | 13.40 | 13.18 | 12.78 | 12.61 |
| Power Consumption พิกัดกำลังไฟฟ้า | W | 745 | 1030 | 1,435 | 2,030 | 2,725 | 3,100 |
| มาตรฐาน มอก.2134 / โรงงาน UCP | | | | | | | |
| Cooling Capacity ขนาดทำความเย็น | W | 2,700 | 3,800 | 5,300 | 7,500 | 9,500 | 10,600 |
| อัตราส่วนประสิทธิภาพพลังงาน | W/W | 3.62 | 3.69 | 3.69 | 3.69 | 3.48 | 3.49 |
| Power Consumption พิกัดกำลังไฟฟ้า | W | 745 | 1,030 | 1,435 | 2,030 | 2,725 | 3,040 |
| Power Supply ระบบไฟฟ้า | V/Ph/Hz | 220 / 1 / 50 | | | | | |
| Running Current พิกัดกระแสไฟฟ้า | A | 3.40 | 4.75 | 6.70 | 9.35 | 12.55 | 14.10 |
| Piping Connection ขนาดท่อของเครื่อง | Inch | 1/4 / 3/8 / $1\frac{1}{16}$ | 1/4 / 1/2 / $1\frac{1}{16}$ | 1/4 / 1/2 / $1\frac{1}{16}$ | 1/4 / 5/8 / $1\frac{1}{16}$ | 3/8 / 5/8 / $1\frac{1}{16}$ | 3/8 / 5/8 / $1\frac{1}{16}$ |
| Liq / Gas / Drain | mm | 6.4 / 9.5 / OD.26 | 6.4 / 12.7 / OD.26 | 6.4 / 12.7 / OD.26 | 6.4 / 15.9 / OD.26 | 9.5 / 15.9 / OD.26 | 9.5 / 15.9 / OD.26 |

| Indoor Unit ชุดแฟนคอยล์ ยูนิต | | CK09BA-MNVJE | CK13BA-MNVKE | CK18BA-MNVJE | CK24BA-MNVJE | CK30B-MNVJE | CK36B-MNVTE |
|---|---|---|---|---|---|---|---|
| Power Supply ระบบไฟฟ้า | V/Ph/Hz | 220 / 1 / 50 | | | | | |
| Airflow rate ปริมาณลม | CFM | 350 | 400 | 600 | 800 | 1,000 | 1,200 |
| Fan Speed ระดับความเร็วของมอเตอร์พัดลม | | 5 Steps and Auto ระดับความเร็ว 5 ระดับ (Turbo,Hi-Med-Low(Auto),Quiet) | | | | | |
| Air direction control การควบคุมทิศทางลม | | Up-Down สวิงขึ้น-ลง Auto , Left-Right สวิงซ้าย-ขวา Manual | | | | | |
| Dimension Front Panel (สูงHxกว้างWxลึกD) | mm | 25 x 1,256 x 730 | 25 x 1,256 x 730 | 25 x 1,256 x 730 | 25 x 1,256 x 730 | 25 x 1,440 x 730 | 25 x 1,440 x 730 |
| Dimension Indoor (สูงHxกว้างWxลึกD) | mm | 250 x 1,016 x 630 | 250 x 1,016 x 630 | 250 x 1,016 x 630 | 250 x 1,016 x 630 | 280 x 1,200 x 630 | 280 x 1,200 x 630 |
| Weight Front Panel | Kg | 7 | 7 | 7 | 7 | 9 | 9 |
| Weight Indoor น้ำหนัก | Kg | 32 | 32 | 34 | 36 | 38 | 40 |

| Outdoor Unit ชุดคอนเดนซิ่ง ยูนิต | | KC09BA-RSVJE | KC13BA-RSVKE | KC18BA-RSVJE | KC24BA-RSVJE | KC30B-RSVJE | KC36B-RSVTE |
|---|---|---|---|---|---|---|---|
| Power Supply ระบบไฟฟ้า | V/Ph/Hz | 220 / 1 / 50 | | | | | |
| Compressor Type คอมเพรสเซอร์ | | ROTARY | | | | | |
| Dimension (สูงHxกว้างWxลึกD) | mm | 545 x 820 x 285 | | 540 x 890 x 315 | 700 x 970 x 350 | 980 x 970 x 340 | |
| Weight น้ำหนัก | Kg | 26 | 32 | 38 | 52 | 76 | 76 |
| Refrigerant น้ำยาการทำความเย็น | | R-32 | | | | | |
| ตำแหน่งตัวฉีดน้ำยา | | OUTDOOR UNIT (ตัวคอยล์ร้อน) | | | | | |
| ตำแหน่งเมนไฟเข้าเครื่อง | | INDOOR UNIT (ตัวคอยล์เย็น) | | | | OUTDOOR UNIT (ตัวคอยล์ร้อน) | |

| Model รุ่น | | | | | | |
|---|---|---|---|---|---|---|
| Indoor Unit ชุดแฟนคอยล์ ยูนิต | | CK36B-MNVJE | CK40B-MNVJE | CK44B-MNVJU | CK48B-MNVJU | CK60B-MNVJU |
| Outdoor Unit ชุดคอนเดนซิ่ง ยูนิต | | KC36B-RSYJE | KC40B-RSYJE | KC44B-RSYJU | KC48B-RSYJU | KC60B-RSYJU |
| Cooling Capacity ขนาดทำความเย็น | Btu/hr | 36,000 | 40,000 | 44,000 | 48,000 | 60,000 |
| ฉลากแสดงระดับประสิทธิภาพพลังงาน | | | | - | - | - |
| Efficiency ประสิทธิภาพพลังงาน | SEER | 12.58 | 12.57 | 11.13 | 10.62 | 11.08 |
| Power Consumption พิกัดกำลังไฟฟ้า | W | 3,040 | 3,380 | 4,200 | 4,800 | 5,750 |
| มาตรฐาน มอก.2134 / โรงงาน UCP | | | | UCP | UCP | UCP |
| Cooling Capacity ขนาดทำความเย็น | W | 10,600 | 11,800 | 12,900 | 14,100 | 17,600 |
| อัตราส่วนประสิทธิภาพพลังงาน | W/W | 3.49 | 3.49 | 3.07 | 2.94 | 3.06 |
| Power Consumption พิกัดกำลังไฟฟ้า | W | 3,040 | 3,380 | 4,200 | 4,800 | 5,750 |
| Power Supply ระบบไฟฟ้า | V/Ph/Hz | 380 / 3 / 50 | | | | |
| Running Current พิกัดกระแสไฟฟ้า | A | 5.45 | 5.85 | 7.60 | 8.60 | 10.30 |
| Piping Connection ขนาดท่อของเครื่อง | Inch | 3/8 / 5/8 / $1\frac{1}{16}$ | 3/8 / 5/8 / $1\frac{1}{16}$ | 3/8 / 5/8 / $1\frac{1}{16}$ | 3/8 / 5/8 / $1\frac{1}{16}$ | 1/2 / 3/4 / $1\frac{1}{16}$ |
| Liq / Gas / Drain | mm | 9.5 / 15.9 / OD.26 | 9.5 / 15.9 / OD.26 | 9.5 / 15.9 / OD.26 | 9.5 / 15.9 / OD.26 | 12.7 / 19.0 / OD.26 |

| Indoor Unit ชุดแฟนคอยล์ ยูนิต | | CK36B-MNVJE | CK40B-MNVJE | CK44B-MNVJU | CK48B-MNVJU | CK60B-MNVJU |
|---|---|---|---|---|---|---|
| Power Supply ระบบไฟฟ้า | V/Ph/Hz | 220 / 1 / 50 | | | | |
| Airflow rate ปริมาณลม | CFM | 1,200 | 1,400 | 1,600 | 1,600 | 2,000 |
| Fan Speed ระดับความเร็วของมอเตอร์พัดลม | | 5 Steps and Auto ระดับความเร็ว 5 ระดับ (Turbo,Hi-Med-Low(Auto),Quiet) | | | | |
| Air direction control การควบคุมทิศทางลม | | Up-Down สวิงขึ้น-ลง Auto , Left-Right สวิงซ้าย-ขวา Manual | | | | |
| Dimension Front Panel (สูงHxกว้างWxลึกD) | mm | 25 x 1,440 x 730 | 25 x 1,764 x 730 | 25 x 1,764 x 730 | 25 x 1,764 x 730 | 25 x 1,764 x 730 |
| Dimension Indoor (สูงHxกว้างWxลึกD) | mm | 280 x 1,200 x 630 | 280 x 1,524 x 630 | 280 x 1,524 x 630 | 280 x 1,524 x 630 | 280 x 1,524 x 630 |
| Weight Front Panel | Kg | 9 | 10 | 10 | 10 | 10 |
| Weight Indoor น้ำหนัก | Kg | 40 | 46 | 46 | 48 | 48 |

| Outdoor Unit ชุดคอนเดนซิ่ง ยูนิต | | KC36B-RSYJE | KC40B-RSYJE | KC44B-RSYJU | KC48B-RSYJU | KC60B-RSYJU |
|---|---|---|---|---|---|---|
| Power Supply ระบบไฟฟ้า | V/Ph/Hz | 380 / 3 / 50 | | | | |
| Compressor Type คอมเพรสเซอร์ | | ROTARY | | | | |
| Dimension (สูงHxกว้างWxลึกD) | mm | 980 x 970 x 340 | 980 x 970 x 340 | 980 x 970 x 340 | 980 x 970 x 340 | 980 x 970 x 340 |
| Weight น้ำหนัก | Kg | 76 | 80 | 78 | 78 | 82 |
| Refrigerant น้ำยาการทำความเย็น | | R-32 | | | | |
| ตำแหน่งตัวฉีดน้ำยา | | OUTDOOR UNIT (ตัวคอยล์ร้อน) | | INDOOR UNIT (ตัวคอยล์เย็น) | | |
| ตำแหน่งเมนไฟเข้าเครื่อง | | OUTDOOR UNIT (ตัวคอยล์ร้อน) | | | | |

Specifications are subjected to change without notice for future improvement. Note : Cooling capacity based on Indoor temp 27 °c DB/ 19 °c WB, and Outdoor temp 35 °c DB/ 24 °c WB

CK 2022-1

จัดจำหน่ายโดย บริษัท ลาโก้ มาร์เก็ตติ้ง จำกัด
136,136/1-4 ถ.พระยาสุเรนทร์ (รามอินทรา 109) แขวงบางชัน เขตคลองสามวา กรุงเทพฯ 10510
Tel. 0-2517-1000 Fax. 0-2517-5730 www.amena-air.com

Made in Thailand