AMENA
living innovations

Premio PLUS

Cassette Type

LKB SERIES

LKB SERIES

- LKB SERIES แบบคาสเซ็ทไทป์ กระจายลม 4 ทิศทาง ขนาด 13,000-40,500 บีทียู มาตรฐานประหยัดไฟเบอร์5 และ มอก.2134
- LKB SERIES แบบคาสเซ็ทไทป ขนาด 44,000-53,739 บีทียู ผ่านการทดสอบมาตรฐานโรงงานผู้ผลิต UCP
- สามารถเลือกปรับ ใบปรับทิศทางลมทั้ง 4 ใบ ได้อย่างอิสระ ผ่านทางรีโมทคอนโทรล โดยแต่ละใบสามารถเลือกการทำงานได้ 3 แบบ
- เย็นสบายด้วยแรงลม 5 ระดับ HI-MED-LOW-TURBO-QUIET
- แผ่นกรองอากาศและถาดน้ำทิ้งภายใน ผสานเทคโนโลยีไมโครเทค ช่วยยับยั้งแบคทีเรีย
- สามารถเลือกใช้งานกับรีโมทคอนโทรลแบบมีสายหรือไร้สาย

Cassette Type

LKB SERIES

R-32 REFRIGERANT

กระจายลม 4 ทิศทาง...เย็นสบายทั่วถึงทุกจุดภายในห้อง

ความเย็นสบายที่ปรับแรงลมได้ทุกความต้องการ... ปรับแรงลมได้ 5 ระดับ เหมือนแอร์ติดผนัง

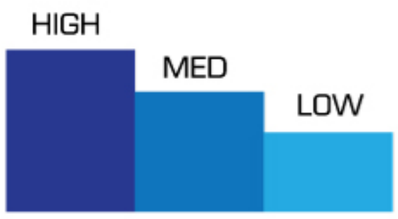

แรงลมเย็นมาตรฐาน
สามารถปรับได้ 3 ระดับ
(สูง-กลาง-ต่ำ)

TURBO แรงลมเทอร์โบ เย็นเร็วทันใจ

แรงลมเทอร์โบสำหรับคนชอบ
แอร์เย็นเร็วทันใจ เครื่องทำงาน
ที่แรงลมสูงกว่าระดับ HIGH

แรงลม QUIET เสียงเงียบสนิท

แรงลมพิเศษสำหรับคนชอบ
แอร์ทำงานเงียบๆ เครื่องทำงาน
ที่แรงลมระดับต่ำกว่า LOW

ฟังก์ชั่นพิเศษ AUTO SELF CLEANING

เพียงกดปุ่ม POWER บนรีโมทค้างไว้ 4 วินาที
โบลเวอร์จะหมุนทำความสะอาดต่อเนื่อง 20 นาที
เพื่อให้ภายในเครื่องแห้งสนิท ลดกลิ่นอับชื้น

ฟังก์ชั่น ใบปรับทิศทางลมอิสระ 4 ใบ... เพื่อการกระจายลมเย็นในแบบคุณ

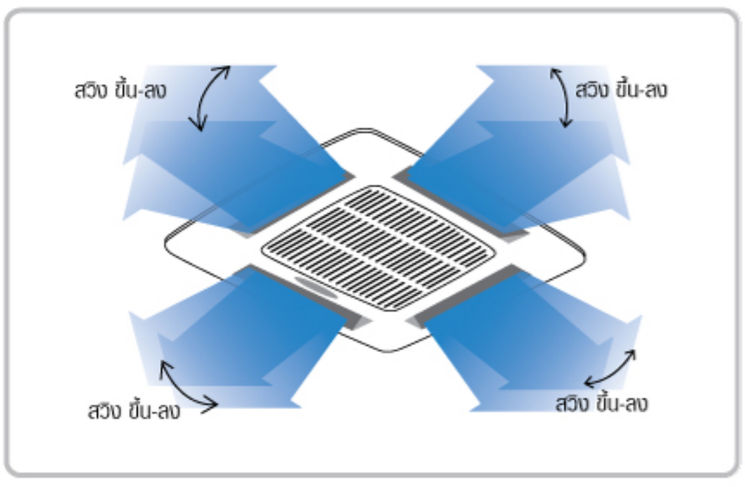

การกระจายลมเครื่องปรับอากาศ คาสเซ็ทไทป์ทั่วไป

ใบปรับทิศทางลมทั้ง 4 ใบ ทำงานพร้อมกันในแบบ
สวิงขึ้นลงอัตโนมัติ หรือเปิดค้างในระดับองศาต่างๆ

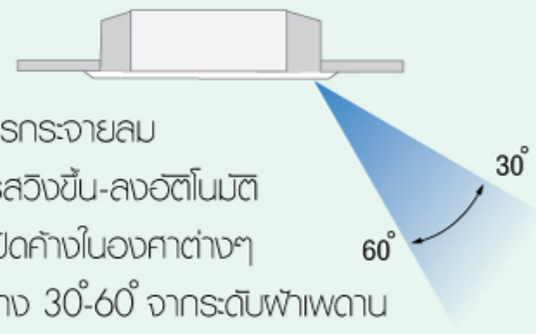

องศาการกระจายลม
ของการสวิงขึ้น-ลงอัตโนมัติ
และการเปิดค้างในองศาต่างๆ
อยู่ระหว่าง 30°-60° จากระดับฝ้าเพดาน

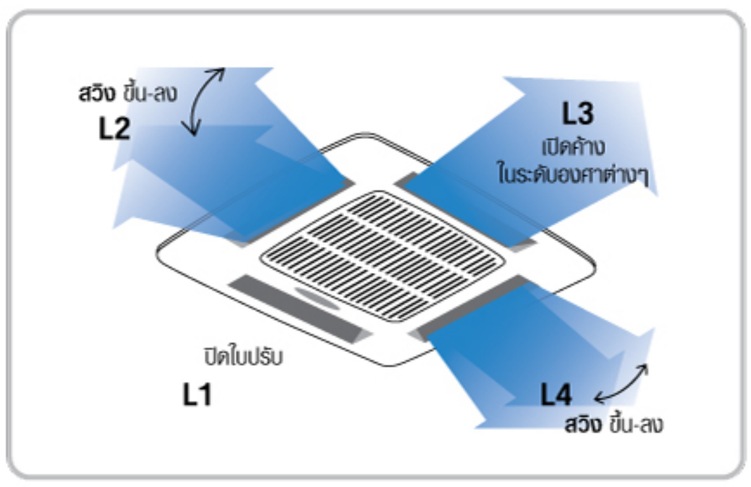

การกระจายลมเครื่องปรับอากาศ คาสเซ็ทไทป์LKB

นอกจากการสั่งงานใบปรับทิศทางลมทั้ง 4 ใบ ให้ทำงานพร้อมกันเหมือนคาสเซ็ทไทป์ทั่วไปแล้ว ยังสามารถเลือกให้ใบปรับทิศทางลมทั้ง 4 ใบ (L1-L4) ทำงาน อิสระตามใจคุณ โดยสามารถสั่งงานใบปรับทิศทางลม (LOUVER) แต่ละใบได้ 3 แบบ

- สวิงขึ้น-ลง อัตโนมัติ หรือ
- เปิดค้างในระดับองศาต่างๆ 5 ระดับ หรือ
- ปิดใบปรับทิศทางลม ในขณะที่ใบอื่นๆทำงานอยู่

ใบปรับทิศทางลมแต่ละใบ

สามารถตั้งค่าได้ผ่านรีโมทคอนโทรล

1. ตั้งค่า ใบปรับทิศทางลม 1-4

2. ตั้งค่า ลักษณะการกระจายลม

หมายเหตุ : แนะนำให้ตั้งค่าใบปรับทิศทางลมแต่ละใบ โดยช่างติดตั้งโดยดูจากความเหมาะสมของสถานที่ติดตั้งเป็นหลัก

สามารถประยุกต์เข้ากับการติดตั้ง... ในพื้นที่ต่างๆได้หลากหลาย

ติดตั้งกลางเพดาน

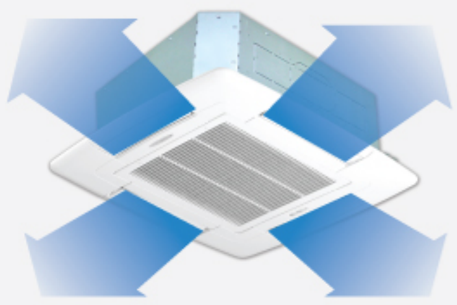

กระจายลม 4 ทิศทาง

ติดตั้งชิดผนัง

กระจายลม 3 ทิศทาง

ติดตั้งห้องที่มีลักษณะยาว

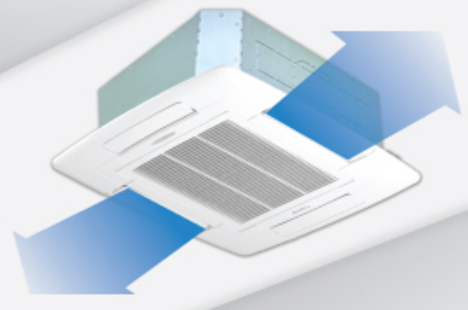

กระจายลม 2 ทิศทางตรงข้ามกัน

ติดตั้งเข้ามุม

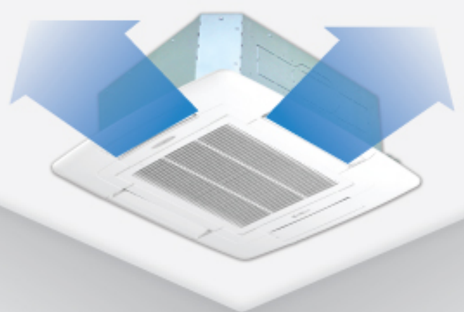

กระจายลม 2 ทิศทาง

หมายเหตุ : กรณีเลือกการกระจายลมแบบ 2 หรือ 3 ทิศทางอาจทำให้เสียงลมจากการทำงานดังขึ้นเล็กน้อย

พื้นที่เหนือฝ้าเพดาน สำหรับการติดตั้ง

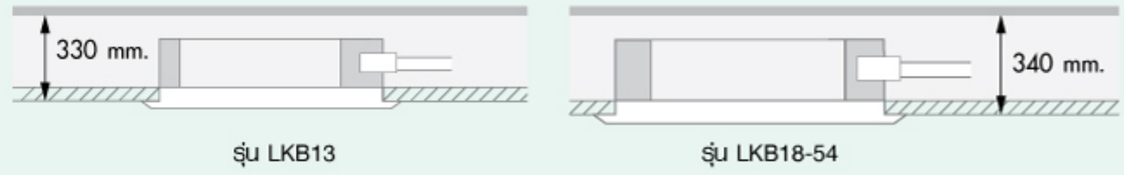

รุ่น LKB13 รุ่น LKB18-54

* ตำแหน่งติดตั้งที่ดีที่สุด เพื่อการกระจายลมได้ทั่วห้อง ควรติดตั้งกึ่งกลางห้อง และต้องไม่อยู่ในหลุมฝ้าเพดาน

พรีฟิลเตอร์ยับยั้งแบคทีเรีย

พรีฟิลเตอรทำความสะอาดได้ง่าย โดยการเปิดจากตะแกรงลมกลับ และด้วยพรีฟิลเตอร์ผสานเทคโนโลยีไมโครเทค นอกจากจะช่วยกรองฝุ่นละอองต่างๆแล้ว ยังช่วยยับยั้งเชื้อแบคทีเรีย

** เทคโนโลยีไมโครเทค (Anti Plas Additive 3%) ทดสอบโดย MTEC เอกสารเลขที่ MTEC 1044/59

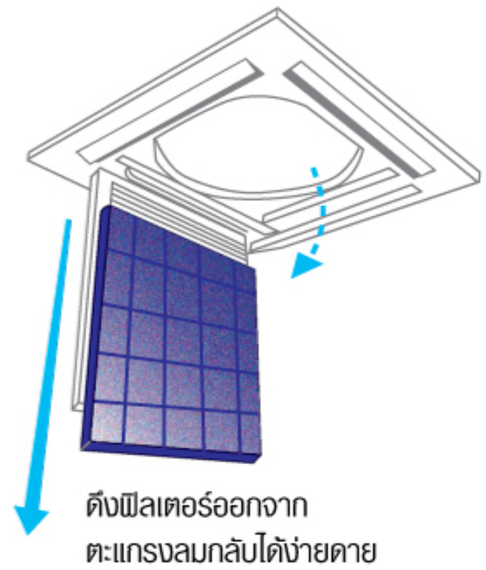

ดึงฟิลเตอร์ออกจากตะแกรงลมกลับได้ง่ายดาย

ความสูงของเพดานที่เหมาะสม สำหรับการติดตั้ง

รุ่น	ระยะความสูงมาตรฐาน	ระยะความสูงที่สูงที่สุด
LKB 13	⩽ 2.7 m	3.0 m
LKB 18-54	⩽ 2.7 m	3.5 m

* ความสูงตำแหน่งติดตั้งในตาราง เป็นระยะความสูงที่บริษัทแนะนำ

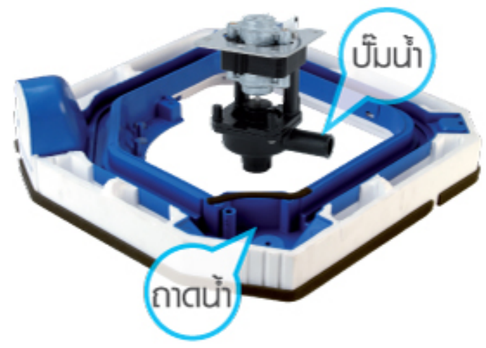

ถาดน้ำยับยั้งแบคทีเรีย

ถาดน้ำภายในทำความสะอาดได้ยาก รวมถึงเป็นแหล่งสะสมของฝุ่นเชื้อโรคต่างๆ อามีน่าจึงเลือกใช้ถาดน้ำผสานเทคโนโลยีไมโครเทค ช่วยยับยั้งแบคทีเรีย เพื่ออากาศสะอาดยิ่งขึ้น

ขนาดการติดตั้ง แฟนคอยล์ ยูนิต

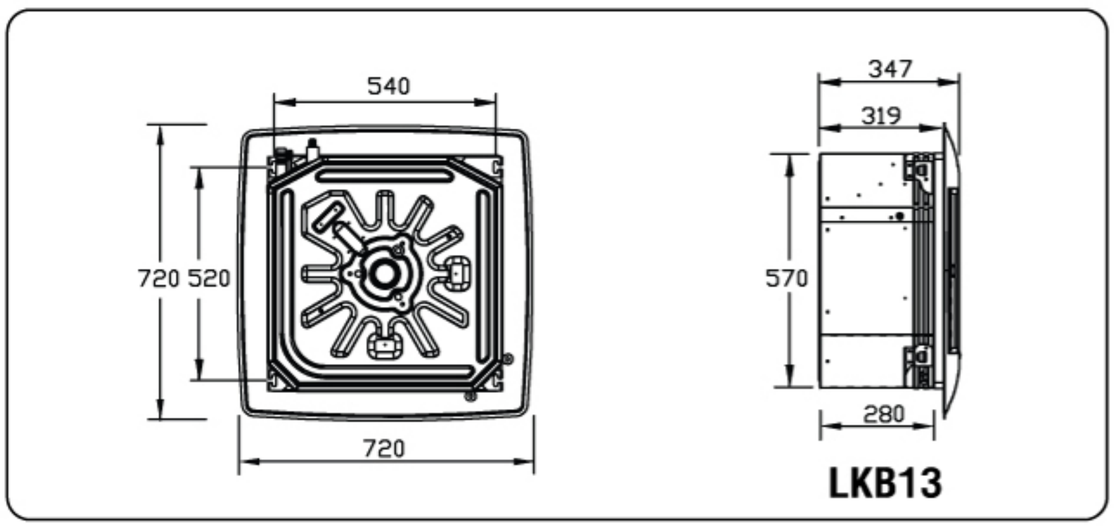

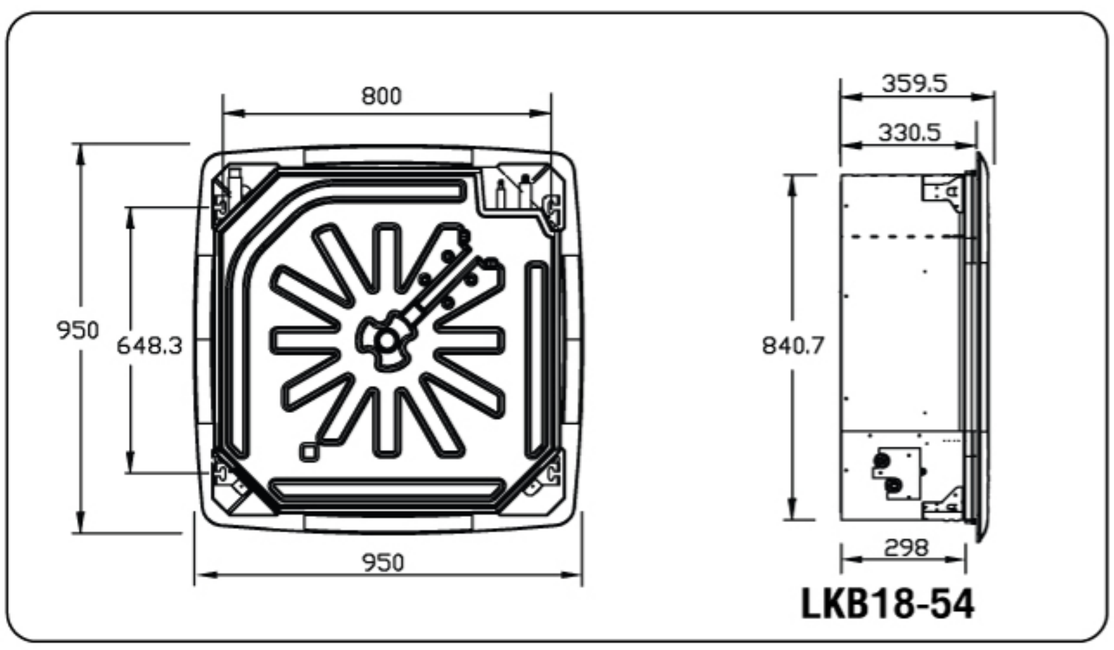

ปั๊มน้ำคุณภาพสูง

สามารถต่อท่อน้ำทิ้งยกระดับจากตัวเครื่องปรับอากาศได้สูงสุด 85 เซนติเมตร เพื่อเพิ่มความสะดวกในการต่อท่อน้ำทิ้งและเช็ควาล์ว (Check Valve) กันน้ำไหลกลับ

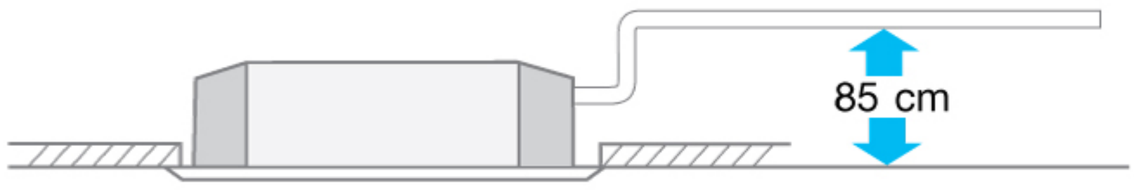

ลดการเกิดรอยคราบบนฝ้าเพดาน

ใบพัดลมที่ออกแบบพิเศษ ป้องกันการกระจายลมไปกระทบฝ้าเพดาน อันเป็นสาเหตุของการกลั่นตัวของหยดน้ำจากลมเย็นที่กระจายออกมา จึงช่วยลดการเกิดรอยคราบบนฝ้าเพดานได้อย่างมาก

ไฟโชว์แสดงสถานะ

มีไฟแสดงการทำงาน, สถานะ, อาการผิดปกติอยู่ที่หน้ากาก

INDOOR UNIT

ขนาด 13,000 บีทียู/ชม.

ขนาด 18,600 - 53,739 บีทียู/ชม.

มั่นใจ...ด้วยการรับประกันที่ยาวนาน

รุ่น	มาตรฐาน	คอมเพรสเซอร์	อะไหล่
LKB13BA-40B		5 ปี รับประกันคอมเพรสเซอร์	2 ปี รับประกันชิ้นส่วนอะไหล่
LKB44B-54B		5 ปี รับประกันคอมเพรสเซอร์	2 ปี รับประกันชิ้นส่วนอะไหล่

LKB Series Cassette Type

R-32

Model รุ่น	Indoor Unit ชุดแฟนคอยล์ ยูนิต	LKB13BA-MNVKE	LKB18BA-MNVKE	LKB24BA-MNVKE	LKB30B-MNVLE
	Outdoor Unit ชุดคอนเดนซิ่ง ยูนิต	KC13BA-RSVKE	KC18BA-RSVKE	KC24BA-RSVKE	KC30B-RSVLE
Cooling Capacity ขนาดทำความเย็น	Btu/hr	13,000	18,600	25,100	32,000
ฉลากแสดงระดับประสิทธิภาพพลังงาน					
Efficiency ประสิทธิภาพพลังงาน	SEER	13.81	13.62	13.81	13.38
Power Consumption พิกัดกำลังไฟฟ้า	W	1,000	1,450	1,930	2,540
มาตรฐาน มอก.2134 / โรงงาน UCP					
Cooling Capacity ขนาดทำความเย็น	W	3,600	5,300	7,100	8,800
อัตราส่วนประสิทธิภาพพลังงาน	W/W	3.67	3.65	3.67	3.48
Power Consumption พิกัดกำลังไฟฟ้า	W	980	1,450	1,930	2,525
Power Supply ระบบไฟฟ้า	V/Ph/Hz	220 / 1 / 50			
Running Current พิกัดกระแสไฟฟ้า	A	4.55	6.75	8.95	12.75
Piping Connection ขนาดท่อของเครื่อง	Inch	1/4 / 1/2 / 1 1/16	1/4 / 1/2 / 1 1/16	1/4 / 5/8 / 1 1/16	3/8 / 5/8 / 1 1/16
Liq / Gas / Drain	mm	6.4 / 12.7 / OD.26	6.4 / 12.7 / OD.26	6.4 / 15.9 / OD.26	9.5 / 15.9 / OD.26
Indoor Unit ชุดแฟนคอยล์ ยูนิต		**LKB13BA-MNVKE**	**LKB18BA-MNVKE**	**LKB24BA-MNVKE**	**LKB30B-MNVLE**
Power Supply ระบบไฟฟ้า	V/Ph/Hz	220 / 1 / 50			
Airflow rate ปริมาณลม	CFM	400	600	800	1,000
Fan Speed ระดับความเร็วของมอเตอร์พัดลม		5 Steps and Auto ระดับความเร็ว 5 ระดับ (Turbo - Hi - Med - Low - Quiet) และ Auto			
Air direction control การควบคุมทิศทางลม		Up - Down สวิงขึ้น-ลง Auto			
Dimension Front Panel (สูงHxกว้างWxลึกD)	mm	67 x 720 x 720	63 x 950 x 950	63 x 950 x 950	63 x 950 x 950
Dimension Indoor (สูงHxกว้างWxลึกD)	mm	280 x 574 x 574	298 x 844 x 844	298 x 844 x 844	298 x 844 x 844
Weight Front Panel	Kg	4	6	6	6
Weight Indoor น้ำหนัก	Kg	19	29	31	34
Outdoor Unit ชุดคอนเดนซิ่ง ยูนิต		**KC13BA-RSVKE**	**KC18BA-RSVKE**	**KC24BA-RSVKE**	**KC30B-RSVLE**
Power Supply ระบบไฟฟ้า	V/Ph/Hz	220 / 1 / 50			
Compressor Type คอมเพรสเซอร์		ROTARY			
Dimension (สูงHxกว้างWxลึกD)	mm	545 x 740 x 255	545 x 805 x 285	700 x 890 x 320	980 x 970 x 340
Weight น้ำหนัก	Kg	32	38	54	76
Refrigerant น้ำยาการทำความเย็น		R-32			
ตำแหน่งตัวฉีดน้ำยา		OUTDOOR UNIT			INDOOR UNIT
ตำแหน่งเมนไฟเข้าเครื่อง		INDOOR UNIT			OUTDOOR UNIT

Specifications are subjected to change without notice for future improvement. Note : Cooling capacity based on Indoor temp 27 ℃ DB/ 19 ℃ WB, and Outdoor temp 35 ℃ DB/ 24 ℃ WB

LKB Series Cassette Type

R-32

Model รุ่น	Indoor Unit ชุดแฟนคอยล์ ยูนิต	LKB36B-MNVJE	LKB36B-MNVJE	LKB40B-MNVJE	LKB44B-MNVJU	LKB48B-MNVJU	LKB54B-MNVJU
	Outdoor Unit ชุดคอนเดนซิ่ง ยูนิต	KC36B-RSVJE	KC36B-RSYJE	KC40B-RSYJE	KC44B-RSYJU	KC48B-RSYJU	KC54B-RSYJU
Cooling Capacity ขนาดทำความเย็น	Btu/hr	36,800	36,500	40,500	44,000	48,000	53,739
ฉลากแสดงระดับประสิทธิภาพพลังงาน					—	—	—
Efficiency ประสิทธิภาพพลังงาน	SEER	12.86	12.71	12.73	11.98	11.33	10.87
Power Consumption พิกัดกำลังไฟฟ้า	W	3,040	3,050	3,380	3,900	4,500	5,250
มาตรฐาน มอก.2134 / โรงงาน UCP							
Cooling Capacity ขนาดทำความเย็น	W	10,600	10,600	11,800	12,900	14,100	15,750
อัตราส่วนประสิทธิภาพพลังงาน	W/W	3.48	3.47	3.49	3.31	3.13	3.00
Power Consumption พิกัดกำลังไฟฟ้า	W	3,040	3,050	3,380	3,900	4,500	5,250
Power Supply ระบบไฟฟ้า	V/Ph/Hz	220 / 1 / 50	380 / 3 / 50				
Running Current พิกัดกระแสไฟฟ้า	A	14.15	5.55	5.80	7.55	8.75	9.75
Piping Connection ขนาดท่อของเครื่อง	Inch	3/8 / 5/8 / 1 1/16	3/8 / 5/8 / 1 1/16	3/8 / 5/8 / 1 1/16	3/8 / 5/8 / 1 1/16	3/8 / 5/8 / 1 1/16	3/8 / 5/8 / 1 1/16
Liq / Gas / Drain	mm	9.5 / 15.9 / OD.26	9.5 / 15.9 / OD.26	9.5 / 15.9 / OD.26	9.5 / 15.9 / OD.26	9.5 / 15.9 / OD.26	9.5 / 15.9 / OD.26
Indoor Unit ชุดแฟนคอยล์ ยูนิต		**LKB36B-MNVJE**	**LKB36B-MNVJE**	**LKB40B-MNVJE**	**LKB44B-MNVJU**	**LKB48B-MNVJU**	**LKB54B-MNVJU**
Power Supply ระบบไฟฟ้า	V/Ph/Hz	220 / 1 / 50					
Airflow rate ปริมาณลม	CFM	1,200	1,200	1,200	1,600	1,600	1,800
Fan Speed ระดับความเร็วของมอเตอร์พัดลม		5 Steps and Auto ระดับความเร็ว 5 ระดับ (Turbo - Hi - Med - Low - Quiet) และ Auto					
Air direction control การควบคุมทิศทางลม		Up - Down สวิงขึ้น-ลง Auto					
Dimension Front Panel (สูงHxกว้างWxลึกD)	mm	63 x 950 x 950	63 x 950 x 950	63 x 950 x 950	63 x 950 x 950	63 x 950 x 950	63 x 950 x 950
Dimension Indoor (สูงHxกว้างWxลึกD)	mm	298 x 844 x 844	298 x 844 x 844	298 x 844 x 844	298 x 844 x 844	298 x 844 x 844	298 x 844 x 844
Weight Front Panel	Kg	6	6	6	6	6	6
Weight Indoor น้ำหนัก	Kg	34	34	34	34	34	34
Outdoor Unit ชุดคอนเดนซิ่ง ยูนิต		**KC36B-RSVJE**	**KC36B-RSYJE**	**KC40B-RSYJE**	**KC44B-RSYJU**	**KC48B-RSYJU**	**KC54B-RSYJU**
Power Supply ระบบไฟฟ้า	V/Ph/Hz	220 / 1 / 50	380 / 3 / 50				
Compressor Type คอมเพรสเซอร์		ROTARY					
Dimension (สูงHxกว้างWxลึกD)	mm	980 x 970 x 340	980 x 970 x 340	980 x 970 x 340	980 x 970 x 340	980 x 970 x 340	980 x 970 x 340
Weight น้ำหนัก	Kg	76	76	80	78	78	82
Refrigerant น้ำยาการทำความเย็น		R-32					
ตำแหน่งตัวฉีดน้ำยา		INDOOR UNIT					
ตำแหน่งเมนไฟเข้าเครื่อง		OUTDOOR UNIT					

Specifications are subjected to change without notice for future improvement. Note : Cooling capacity based on Indoor temp 27 ℃ DB/ 19 ℃ WB, and Outdoor temp 35 ℃ DB/ 24 ℃ WB

ขนาดเครื่อง (มม.)

LKB 13BA

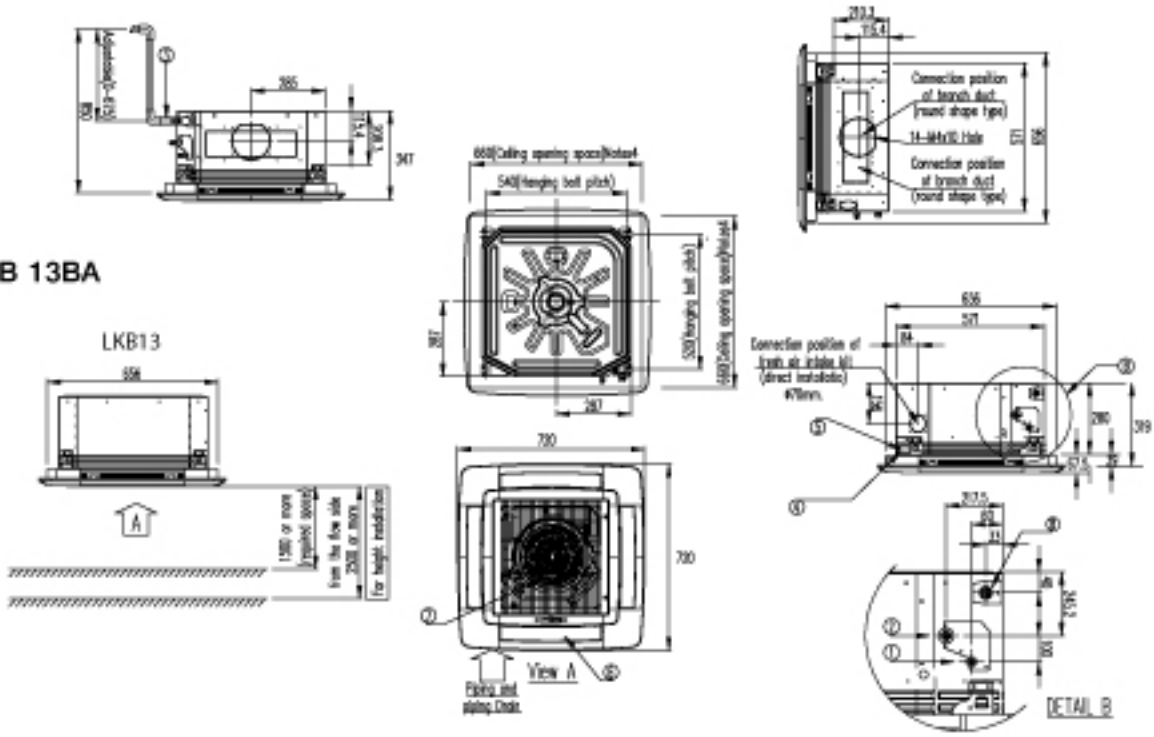

LKB 18BA-54B

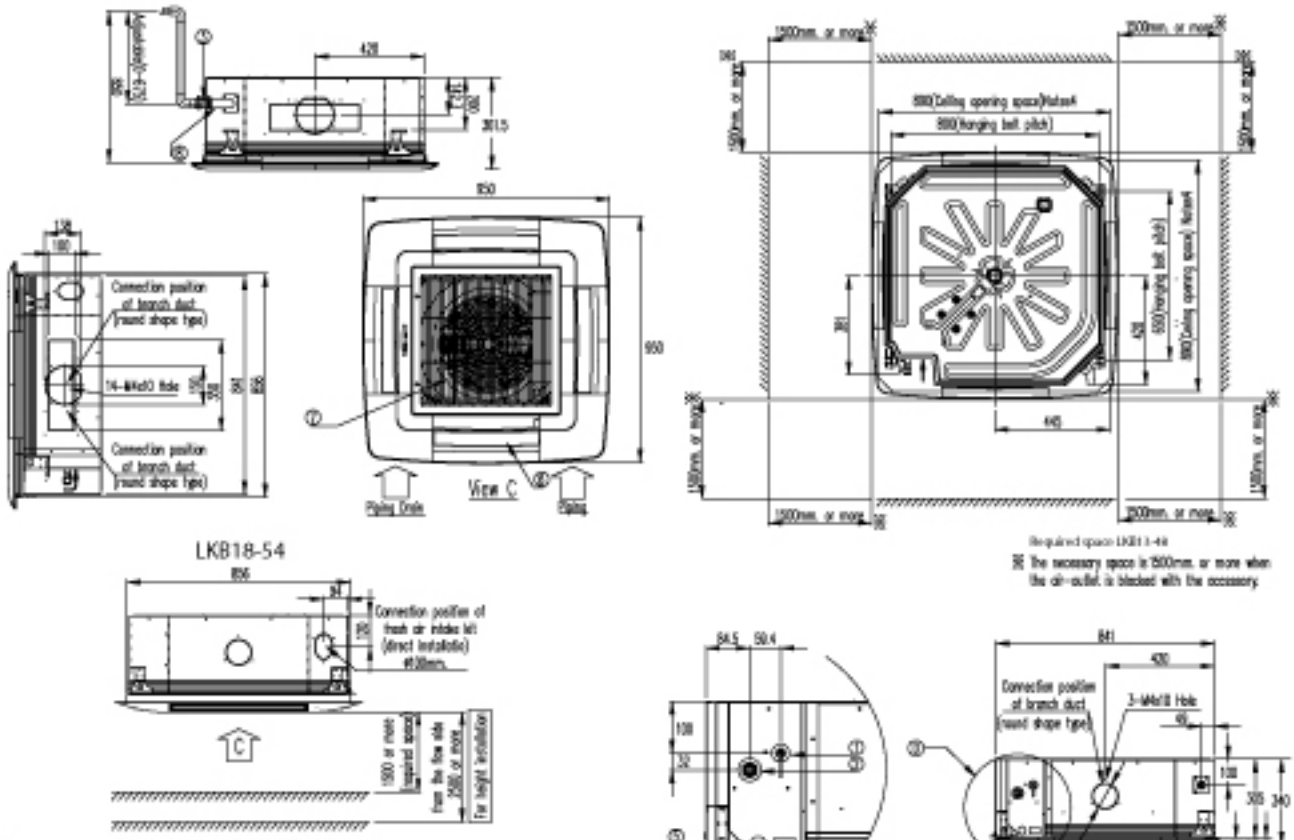

Note:

1. Sticking location for manufacture's label
   manufacture'label for indoor unit:
   Suction grill inner side's electric components box's lid surface
   manufacture's label for decoration panel:
   Decoration panel's corner decoration cover inner surface
2. Incase of using wireless remote controller, this position will be a signal receiver. Refer to the drawing of wireless remote controller in detail.
3. When the temperature and humidity in the ceiling exceed 30 C and RH80% or the fresh air induced into the ceiling or the unit continues 24 hour operation,an additional insulation (thickness 10mm or more of glasswool or polyethylene foam) is required.
4. Though the installation is acceptable up to maximum of LKB13-660 mm LKB18-48-800 mm square ceiling opening, keep the clearance of 35mm or less between the indoor unit and the ceiling opening so that the panel overlap allowance can be ensured.
5. Please do not placce the thing been damp and troubled under an indoor unit.
   When the case where humidity is 80% or more, and the drain outlet are choked up and the air filter are dirty,dew may fall.

① Liquid pipe connection
② Gas pipe connection
③ Drain pipe connection
④ Transmission wiring connection
⑤ Remote controller wiring connection
⑥ Air-outlet
⑦ Suction grille
⑧ Drain hose (accessory)

ขนาดเครื่อง (มม.)

KC09BA-13BA

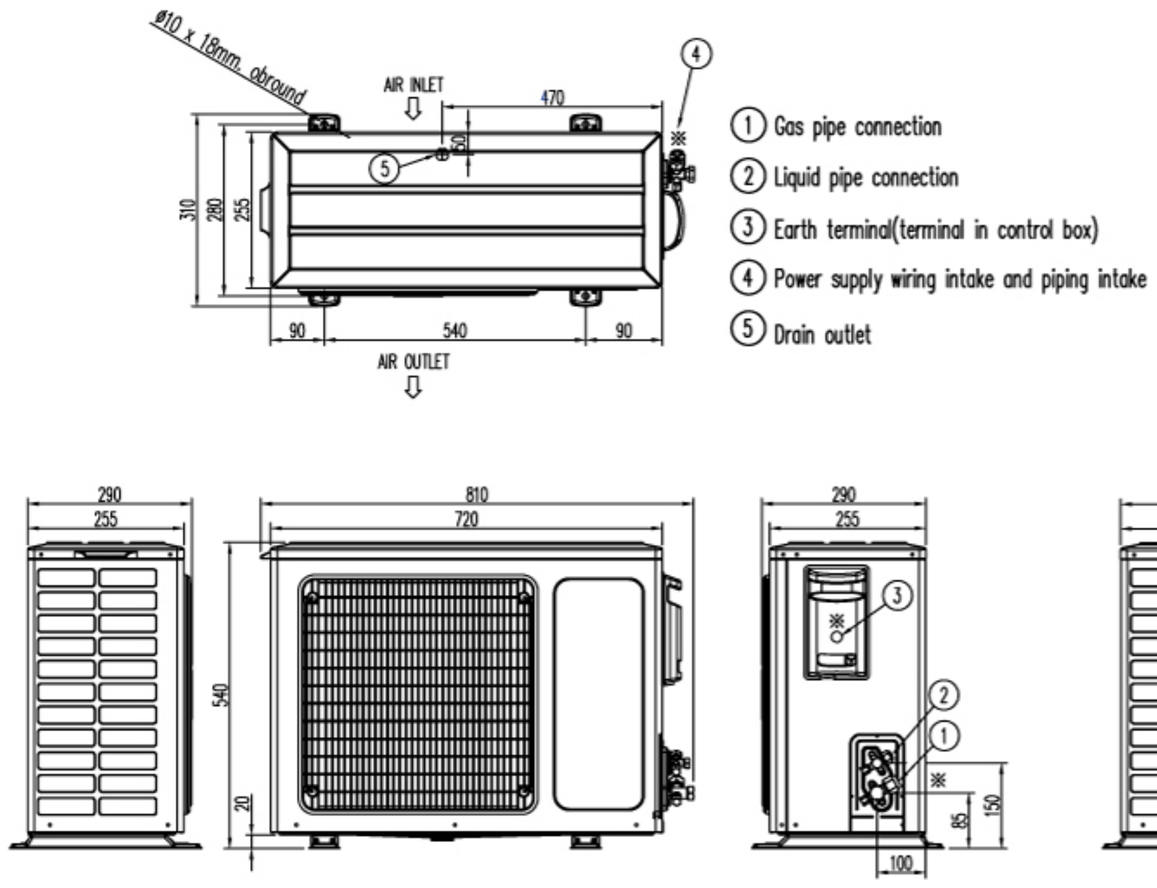

KC18BA

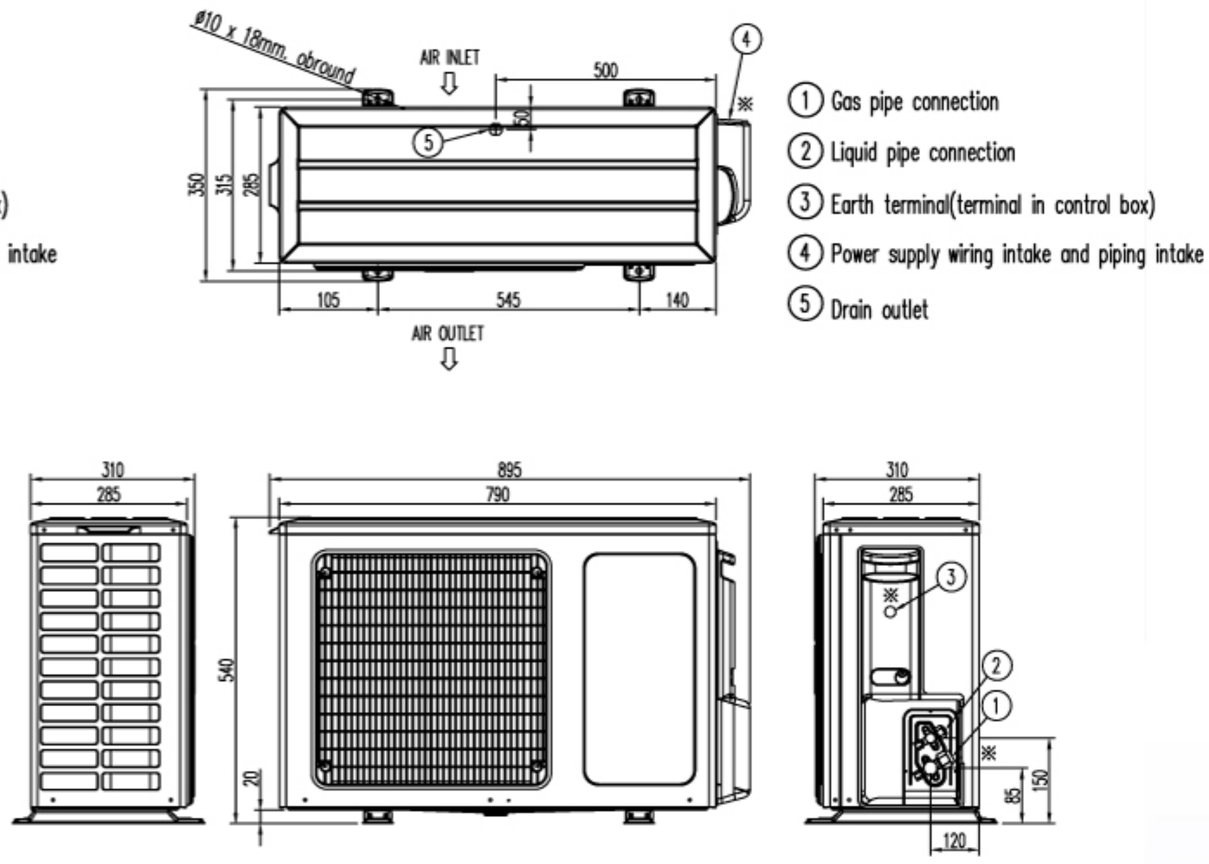

KC24BA

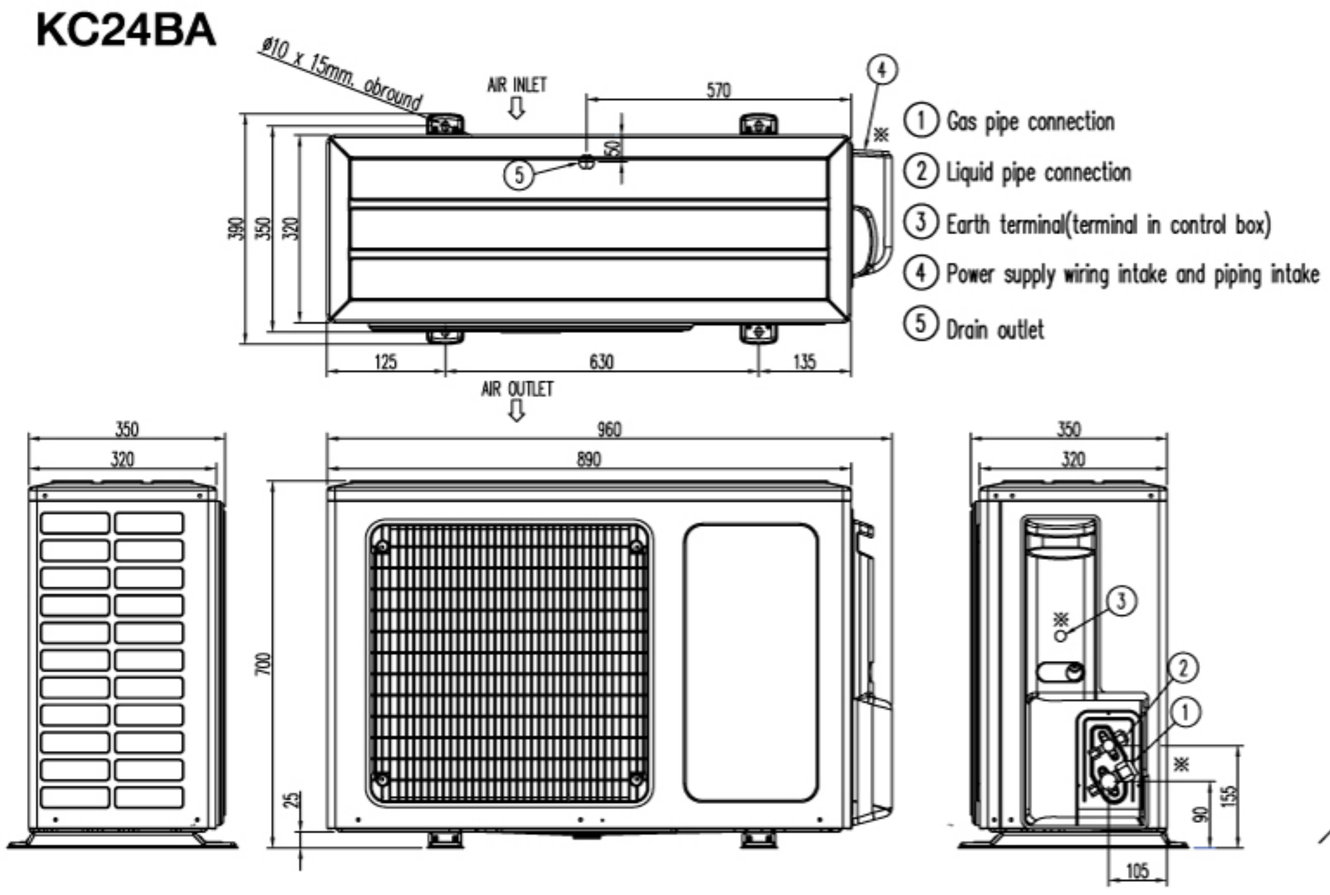

MINIMUM SPACE FOR AIR PASSAGE

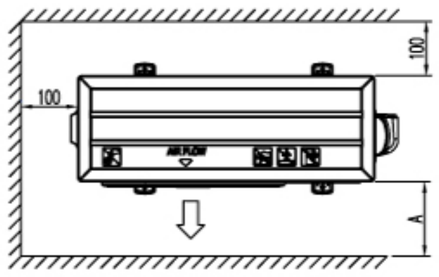

	A
H ≦ 1000	350
H > 1000	600

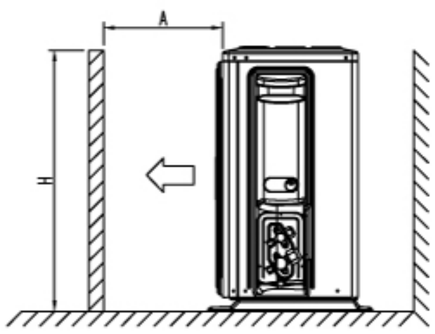

Note ;
Dimentsions ※ means the case of mounting the piping kit equipped with the unit
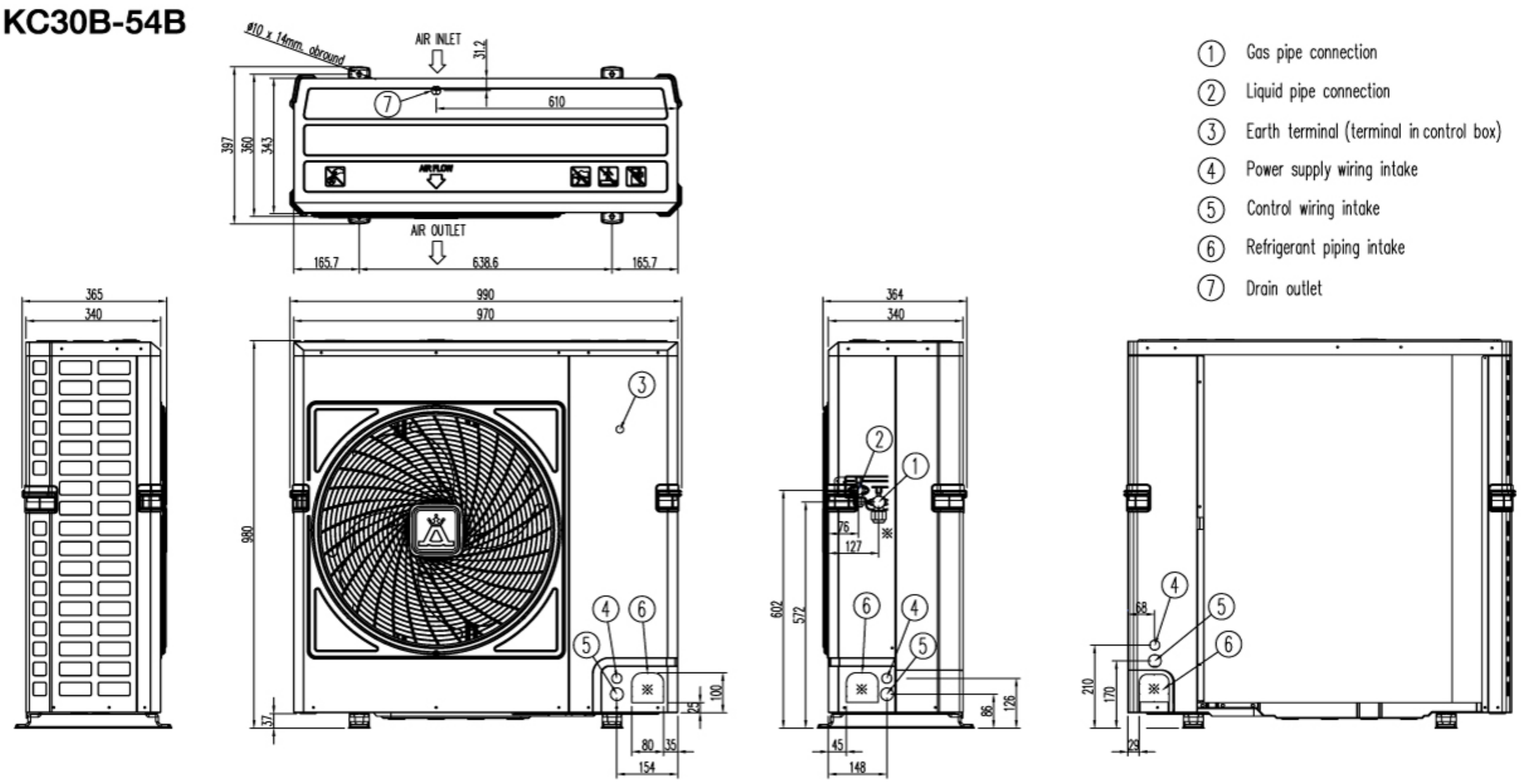
KC30B-54B