AMENA
living innovations

Premio PLUS

" แอร์ตั้งแขวน SK SERIES ส่งลมไกล 16 เมตร
แรงลม 5 ระดับ ปรับได้เหมือนแอร์ติดผนัง "

SK SERIES

- SK SERIES แบบตั้งหรือแขวนเพดาน ขนาด 13,000-40,000 บีทียู มาตรฐานประหยัดไฟเบอร์5 และ มอก.2134
- SK SERIES แบบตั้งหรือแขวนเพดาน ขนาด 44,000-53,739 บีทียู ผ่านการทดสอบมาตรฐานโรงงานผู้ผลิต UCP
- เย็นสบายด้วยแรงลม 5 ระดับ HI-MED-LOW-TURBO-QUIET
- สามารถกระจายลมเย็นขึ้น-ลงได้โดยอัตโนมัติและสามารถปรับการกระจายลมเย็น ซ้าย-ขวา ได้แบบ Manual (ปรับด้วยมือ)
- แผ่นกรองอากาศไมโครเทค ดีไซน์ใหม่แบบจีบ ช่วยดักจับฝุ่นละอองเพิ่มมากขึ้นกว่าแผ่นกรองอากาศปกติ เป็น 2 เท่า และยังช่วยยับยั้งแบคทีเรีย
- ระบบฟอกอากาศ Nano Technology ช่วยยับยั้งเชื้อแบคทีเรียและเชื้อไวรัส รวมทั้งดูดซับกลิ่นไม่พึงประสงค์
- สามารถเลือกใช้งานกับรีโมทคอนโทรลแบบมีสายหรือไร้สาย

Floor & Ceiling Type
SK SERIES

NEW era DIAMOND EDGE

" เปลี่ยนจากแอร์ตั้งแขวนเดิมๆ ให้คุณได้สัมผัสกับการออกแบบ แอร์ตั้งแขวนดีไซน์สวย ทันสมัย โชว์เส้นสายเฉียบคมดั่งคมเพชร "

ความเย็นสบายที่ปรับแรงลมได้ทุกความต้องการ ปรับแรงลมได้ 5 ระดับ เหมือนแอร์ติดผนัง

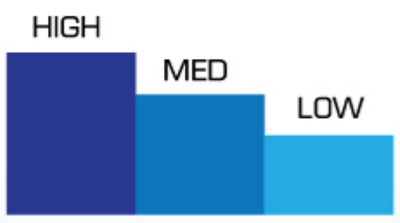

แรงลมเย็นมาตรฐาน สามารถปรับได้ 3 ระดับ (สูง-กลาง-ต่ำ)

TURBO แรงลมเทอร์โบ เย็นเร็วทันใจ

แรงลมเทอร์โบสำหรับคนชอบแอร์เย็นเร็วทันใจ เครื่องทำงานที่แรงลมสูงกว่าระดับ HIGH

แรงลม QUIET เสียงเงียบสนิท

แรงลมพิเศษสำหรับคนชอบแอร์ทำงานเงียบๆ เครื่องทำงานที่แรงลมระดับต่ำกว่า LOW

ฟังก์ชั่นพิเศษ AUTO SELF CLEANING

เพียงกดปุ่ม POWER บนรีโมทค้างไว้ 4 วินาที โบลเวอร์จะเข้าทำความสะอาดต่อเนื่อง 20 นาที เพื่อให้ภายในเครื่องแห้งสนิท ลดกลิ่นอับชื้น

ความเย็นสบายที่กระจายได้ทั่วถึงทุกจุด ส่งลมได้ไกล 16 เมตร

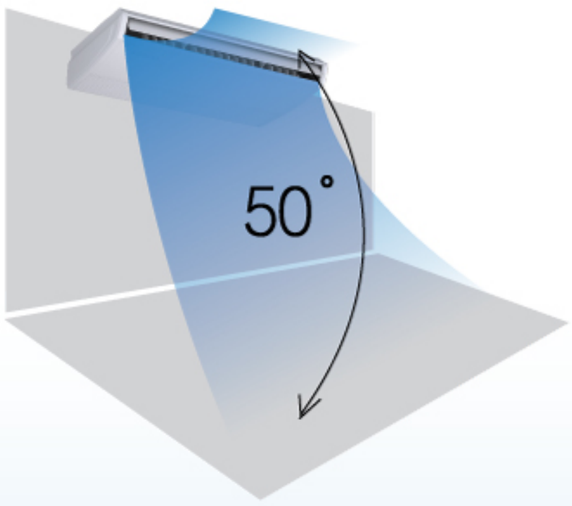

ใบปรับลมยาว

สวิงขึ้น-ลงได้อัตโนมัติ สวิงกว้างถึง 50 องศา หรือล็อคตำแหน่งองศาจากรีโมทคอนโทรล

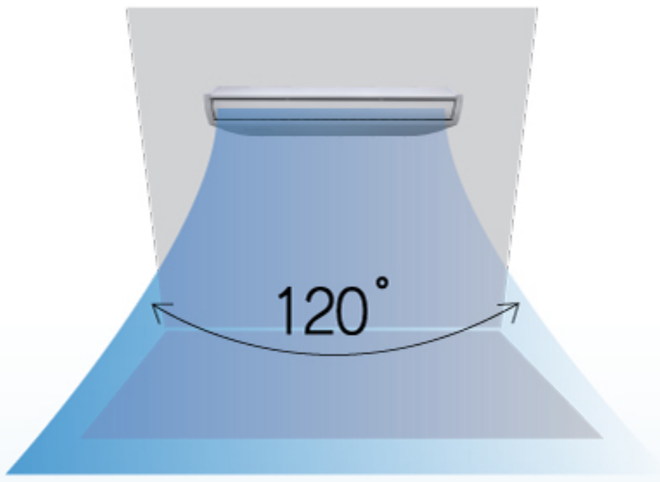

ใบปรับลมเล็กด้านในซ้าย-ขวา

ปรับด้วยมือตามตำแหน่งที่ต้องการได้มุมกว้าง ส่งลมเย็นถึง 120 องศา

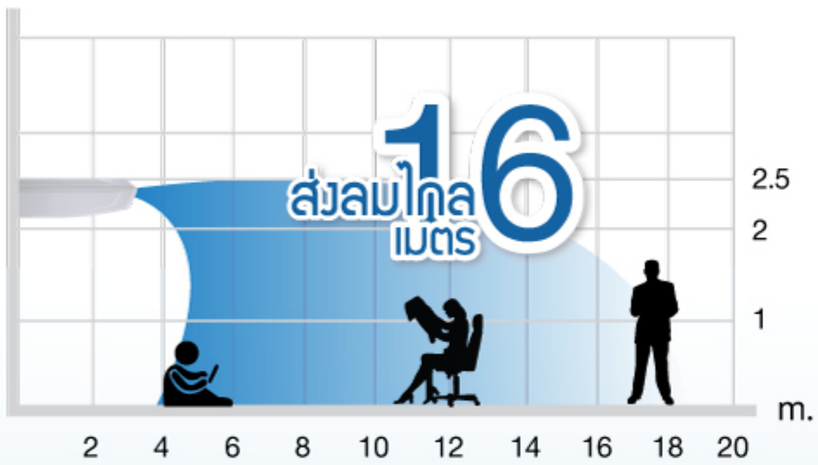

ส่งลมไกล 16 เมตร

ขณะแขวนเพดานกระจายลมได้ไกลถึง 16 เมตร (รุ่นSK 36 ระดับแรงลม TURBO)

มั่นใจ...ด้วยการรับประกันที่ยาวนาน

รุ่น	มาตรฐาน	คอมเพรสเซอร์	อะไหล่
SK13BA-40B		5 ปี รับประกันคอมเพรสเซอร์	2 ปี รับประกันชิ้นส่วนอะไหล่
SK44B-54B	UCP	5 ปี รับประกันคอมเพรสเซอร์	2 ปี รับประกันชิ้นส่วนอะไหล่

- **SK13BA-SK30B** สามารถติดตั้งได้ทั้งแบบตั้งพื้นหรือแขวนเพดาน
- **SK36B-SK54B** สามารถติดตั้งได้เฉพาะแบบแขวนเพดานเท่านั้น (เป็นไปตามข้อกำหนดของภาครัฐ)

ความเย็นสบายที่มาพร้อมกับอากาศสะอาด

แผ่นฟอกอากาศ NANO Technology

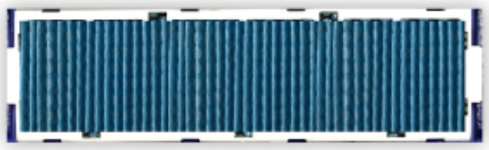

NANO ENZYME FILTER

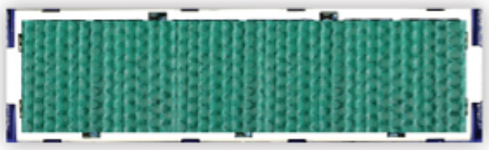

NANO SILVER TITANIUM FILTER

แผ่นฟอกอากาศ NANO ENZYME นาโนเอนไซม์
ช่วยย่อยสลายสารก่อภูมิแพ้ โดยเอนไซม์ที่เคลือบอยู่ที่ฟิลเตอร์
จะยับยั้งเชื้อแบคทีเรีย หรือดักจับเชื้อไวรัสชนิดต่างๆ

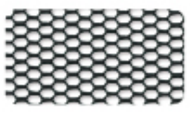

แผ่นฟอกอากาศ Activated Carbon
มีความละเอียดสูง ช่วยดูดซับกลิ่นไม่พึงประสงค์ อันได้แก่
กลิ่นสัตว์เลี้ยง, กลิ่นบุหรี่, กลิ่นสเปรย์ เพื่ออากาศที่สะอาดกว่า

แผ่นฟอกอากาศ NANO SILVER Titanium
นาโนซิลเวอร์ไทเทเนียม ปฏิกิริยาการเร่งทางเคมีของไทเทเนียมออกไซด์
มีคุณสมบัติในการยับยั้งแบคทีเรีย, เชื้อรา และสารก่อภูมิแพ้ต่างๆ

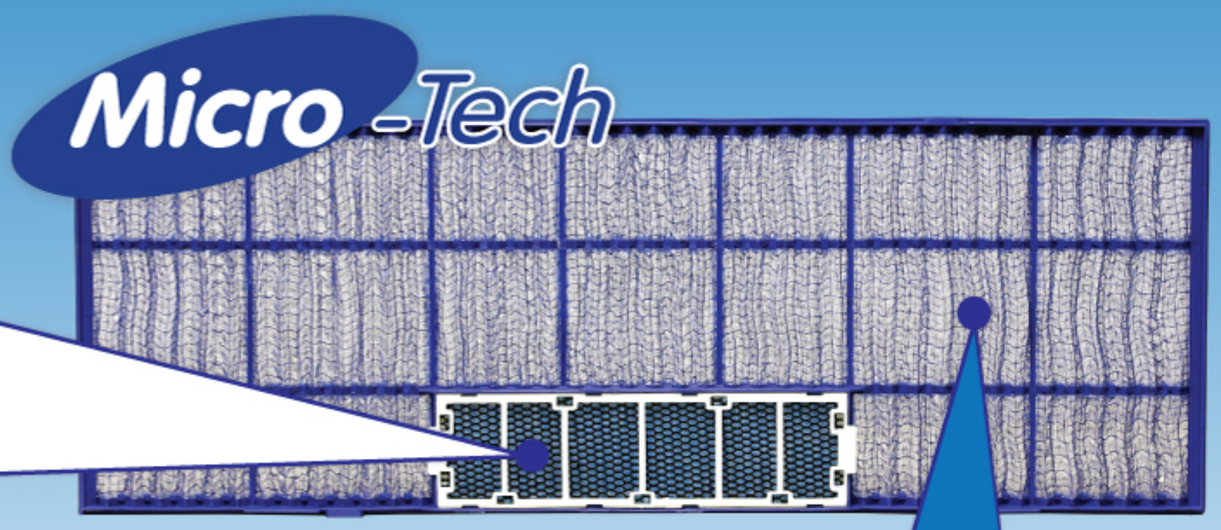

พรีฟิลเตอร์ Microtech ช่วยยับยั้งแบคทีเรีย

พรีฟิลเตอร์ ดีไซน์ใหม่แบบจีบ ช่วยกรองอากาศและดักจับฝุ่นละออง เพิ่มมากขึ้นกว่าเดิมเป็น 2 เท่า พร้อมผสานเทคโนโลยีไมโครเทค ลงในทุกเส้นใยของพรีฟิลเตอร์ ช่วยยับยั้งแบคทีเรียตลอดอายุการใช้งาน

เทคโนโลยีนาโน : Nano Silver Titanium ทดสอบโดย NANOTEC เอกสารเลขที่ NCL-P004/AM56-055
: Nano Enzyme ทดสอบโดย ม.มหิดล เอกสารเลขที่ VIE12/2552

เทคโนโลยีไมโครเทค (Anti Plas Additive 3%) ทดสอบโดย MTEC เอกสารเลขที่ MTEC 1044/59

ความเย็นสบายที่มั่นใจได้.... กับการออกแบบเพื่อประสิทธิภาพสูงสุด

ไฟโชว์ แสดงสถานะการทำงาน

ไฟดิสเพลย์สีขาวรุ่นใหม่ แสดงการทำงานฟังก์ชันต่างๆ สามารถDimmer ลด-เพิ่ม แสงที่เปล่งออกมาได้ มองเห็นชัดทุกองศาของการติดตั้ง

ฝาปิดด้านข้าง ปิดบังน็อตเหล็ก

ฝาข้างสามารถเก็บรายละเอียด ช่วยซ่อนขาน็อตติดตั้งตัวเครื่องไม่ให้มองเห็น เพิ่มความสวยงามของห้อง

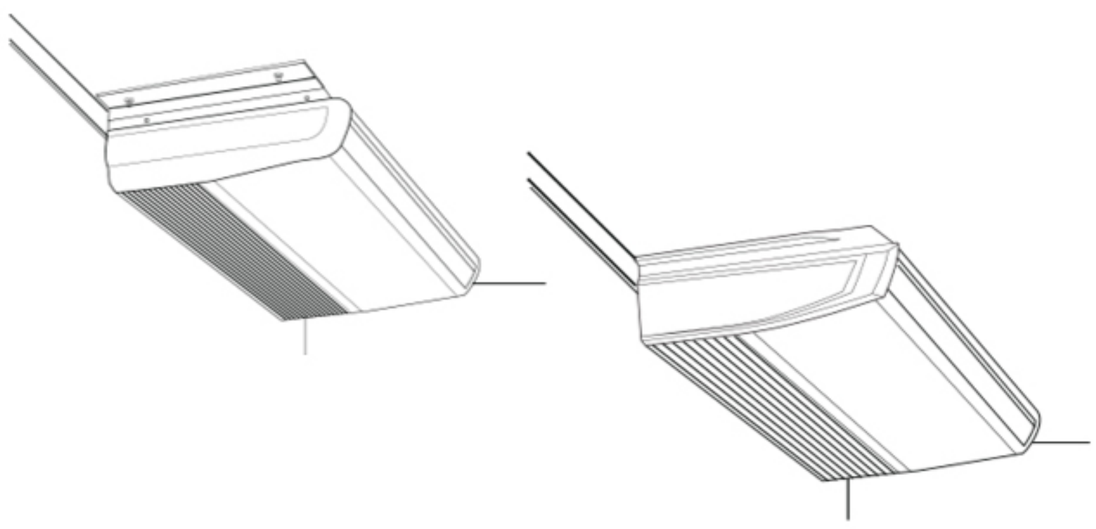

กล่องคอนโทรลเหล็ก

อยู่ในตำแหน่งปลอดภัยป้องกันน้ำหยดและฝุ่นละอองมีฝาปิดป้องกันการช็อตของแผงวงจรไฟฟ้าที่อยู่ภายใน

อุปกรณ์เสริม : ปั๊มน้ำซ่อนภายในเครื่อง

ตัวเครื่องสามารถติดตั้งปั๊มน้ำซ่อนภายในเครื่องได้ สำหรับการติดตั้งที่ไม่สามารถหาทางระบายน้ำทิ้งได้ โดยปั๊มน้ำสามารถปั๊มน้ำได้สูงถึง 60 ซม. จากระดับตัวเครื่อง (กรณีต้องการปั๊มน้ำภายในเครื่องจะต้องทำการสั่งผลิตพร้อมเครื่องเท่านั้น)

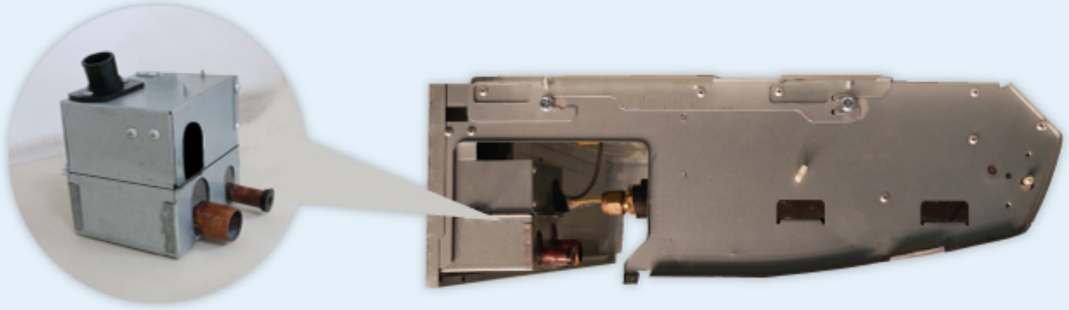

ถาดน้ำหุ้มฉนวนอย่างดี

ถาดน้ำพลาสติกรองรับด้วยตัวฉนวนโฟมอย่างดี ป้องกันการกลั่นตัวเป็นหยดน้ำ ทั้ง 2 ส่วนฉีดขึ้นรูปแนบสนิทเป็นชิ้นเดียวกัน แข็งแรงประกอบเข้ากับโครงสร้างได้ง่ายและสะดวกในการถอดล้าง-ประกอบ

SK Series Floor & Ceiling Type

R-32

Model รุ่น	Indoor Unit ชุดแฟนคอยล์ ยูนิต	SK13BA-MNVKE	SK18BA-MNVKE	SK24BA-MNVKE	SK30B-MNVLE
	Outdoor Unit ชุดคอนเดนซิ่ง ยูนิต	KC13BA-RSVKE	KC18BA-RSVKE	KC24BA-RSVKE	KC30B-RSVLE
Cooling Capacity ขนาดทำความเย็น	Btu/hr	13,000	19,000	26,000	31,000
ฉลากระดับประสิทธิภาพพลังงาน		★			
Efficiency ประสิทธิภาพพลังงาน	SEER	14.16	13.54	13.60	13.04
Power Consumption พิกัดกำลังไฟฟ้า	W	975	1,490	2,030	2,525
มาตรฐาน มอก.2134 / โรงงาน UCP		✓	✓	✓	✓
Cooling Capacity ขนาดทำความเย็น	W	3,600	5,400	7,500	8,800
อัตราส่วนประสิทธิภาพพลังงาน	W/W	3.69	3.62	3.69	3.48
Power Consumption พิกัดกำลังไฟฟ้า	W	975	1,490	2,030	2,525
Power Supply ระบบไฟฟ้า	V/Ph/Hz	220 / 1 / 50			
Running Current พิกัดกระแสไฟฟ้า	A	4.50	6.90	9.35	11.60
Piping Connection ขนาดท่อของเครื่อง	Inch	1/4 / 1/2 / 1 1/16	1/4 / 1/2 / 1 1/16	1/4 / 5/8 / 1 1/16	3/8 / 5/8 / 1 1/16
Liq / Gas / Drain	mm	6.4 / 12.7 / OD.26	6.4 / 12.7 / OD.26	6.4 / 15.9 / OD.26	9.5 / 15.9 / OD.26

Indoor Unit ชุดแฟนคอยล์ ยูนิต		SK13BA-MNVKE	SK18BA-MNVKE	SK24BA-MNVKE	SK30B-MNVLE
Power Supply ระบบไฟฟ้า	V/Ph/Hz	220 / 1 / 50			
Airflow rate ปริมาณลม	CFM	400	600	800	1,000
Fan Speed ระดับความเร็วของมอเตอร์พัดลม		5 Steps and Auto ความเร็ว 5 ระดับ (Turbo , Hi , Med , Low , Quiet) และอัตโนมัติ (Auto)			
Air direction control การควบคุมทิศทางลม		Up - Down สวิงขึ้น-ลง Auto และ Left - Right ปรับด้วยมือ Manual			
Dimension Indoor (สูงHxกว้างWxลึกD)	mm	680 x 1,106 x 235	680 x 1,106 x 235	680 x 1,290 x 235	680 x 1,290 x 235
Weight Indoor น้ำหนัก	Kg	25	27	33	35

Outdoor Unit ชุดคอนเดนซิ่ง ยูนิต		KC13BA-RSVKE	KC18BA-RSVKE	KC24BA-RSVKE	KC30B-RSVLE
Power Supply ระบบไฟฟ้า	V/Ph/Hz	220 / 1 / 50			
Compressor Type คอมเพรสเซอร์		ROTARY			
Dimension (สูงHxกว้างWxลึกD)	mm	545 x 740 x 255	545 x 805 x 285	700 x 890 x 320	980 x 970 x 340
Weight น้ำหนัก	Kg	32	38	54	76
Refrigerant น้ำยาการทำความเย็น		R-32			
ตำแหน่งตัวฉีดน้ำยา		OUTDOOR UNIT			INDOOR UNIT
ตำแหน่งเมนไฟเข้าเครื่อง		INDOOR UNIT			OUTDOOR UNIT

Specifications are subjected to change without notice for future improvement. Note : Cooling capacity based on Indoor temp 27 °c DB/ 19 °c WB, and Outdoor temp 35 °c DB/ 24 °c WB

* ค่าระดับเสียงในตารางทดสอบในห้องไร้เสียงสะท้อนตามมาตรฐาน JIS * ค่าที่วัดจริงในหน้างานอาจสูงกว่า อันเนื่องจากสภาพแวดล้อม

SK Series Floor & Ceiling Type

R-32

Model รุ่น	Indoor Unit ชุดแฟนคอยล์ ยูนิต	SK36B-MNVJE	SK36B-MNVJE	SK40B-MNVJE	SK44B-MNVJU	SK48B-MNVJU	SK54B-MNVJU
	Outdoor Unit ชุดคอนเดนซิ่ง ยูนิต	KC36B-RSVJE	KC36B-RSYJE	KC40B-RSYJE	KC44B-RSYJU	KC48B-RSYJU	KC54B-RSYJU
Cooling Capacity ขนาดทำความเย็น	Btu/hr	37,200	36,500	40,000	44,000	48,000	53,739
ฉลากระดับประสิทธิภาพพลังงาน		✓	✓	✓	—	—	—
Efficiency ประสิทธิภาพพลังงาน	SEER	13.00	13.28	12.87	11.68	11.33	10.69
Power Consumption พิกัดกำลังไฟฟ้า	W	3,040	2,920	3,300	4,000	4,500	5,340
มาตรฐาน มอก.2134 / โรงงาน UCP		✓	✓	✓	UCP	UCP	UCP
Cooling Capacity ขนาดทำความเย็น	W	10,600	10,600	11,800	12,900	14,100	15,750
อัตราส่วนประสิทธิภาพพลังงาน	W/W	3.48	3.47	3.49	3.23	3.13	2.95
Power Consumption พิกัดกำลังไฟฟ้า	W	3,040	3,050	3,380	4,000	4,500	5,340
Power Supply ระบบไฟฟ้า	V/Ph/Hz	220 / 1 / 50	380 / 3 / 50				
Running Current พิกัดกระแสไฟฟ้า	A	14.00	5.20	5.20	7.30	8.55	9.70
Piping Connection ขนาดท่อของเครื่อง	Inch	3/8 / 5/8 / 1 1/16	3/8 / 5/8 / 1 1/16	3/8 / 5/8 / 1 1/16	3/8 / 5/8 / 1 1/16	3/8 / 5/8 / 1 1/16	3/8 / 5/8 / 1 1/16
Liq / Gas / Drain	mm	9.5 / 15.9 / OD.26	9.5 / 15.9 / OD.26	9.5 / 15.9 / OD.26	9.5 / 15.9 / OD.26	9.5 / 15.9 / OD.26	9.5 / 15.9 / OD.26

Indoor Unit ชุดแฟนคอยล์ ยูนิต		SK36B-MNVJE	SK36B-MNVJE	SK40B-MNVJE	SK44B-MNVJU	SK48B-MNVJU	SK54B-MNVJU
Power Supply ระบบไฟฟ้า	V/Ph/Hz	220 / 1 / 50					
Airflow rate ปริมาณลม	CFM	1,200	1,200	1,400	1,600	1,600	2,000
Fan Speed ระดับความเร็วของมอเตอร์พัดลม		5 Steps and Auto ความเร็ว 5 ระดับ (Turbo , Hi , Med , Low , Quiet) และอัตโนมัติ (Auto)					
Air direction control การควบคุมทิศทางลม		Up - Down สวิงขึ้น-ลง Auto และ Left - Right ปรับด้วยมือ Manual					
Dimension Indoor (สูงHxกว้างWxลึกD)	mm	680 x 1,614 x 235	680 x 1,614 x 235	680 x 1,614 x 235	680 x 1,614 x 235	680 x 1,614 x 235	680 x 1,614 x 235
Weight Indoor น้ำหนัก	Kg	45	45	45	43	43	45

Outdoor Unit ชุดคอนเดนซิ่ง ยูนิต		KC36B-RSVJE	KC36B-RSYJE	KC40B-RSYJE	KC44B-RSYJU	KC48B-RSYJU	KC54B-RSYJU
Power Supply ระบบไฟฟ้า	V/Ph/Hz	220 / 1 / 50	380 / 3 / 50				
Compressor Type คอมเพรสเซอร์		ROTARY					
Dimension (สูงHxกว้างWxลึกD)	mm	980 x 970 x 340	980 x 970 x 340	980 x 970 x 340	980 x 970 x 340	980 x 970 x 340	980 x 970 x 340
Weight น้ำหนัก	Kg	76	76	80	78	78	82
Refrigerant น้ำยาการทำความเย็น		R-32					
ตำแหน่งตัวฉีดน้ำยา		INDOOR UNIT					
ตำแหน่งเมนไฟเข้าเครื่อง		OUTDOOR UNIT					

Specifications are subjected to change without notice for future improvement. Note : Cooling capacity based on Indoor temp 27 °c DB/ 19 °c WB, and Outdoor temp 35 °c DB/ 24 °c WB

* ค่าระดับเสียงในตารางทดสอบในห้องไร้เสียงสะท้อนตามมาตรฐาน JIS * ค่าที่วัดจริงในหน้างานอาจสูงกว่า อันเนื่องจากสภาพแวดล้อม

ขนาดเครื่อง (มม.)

SK 13BA-18BA

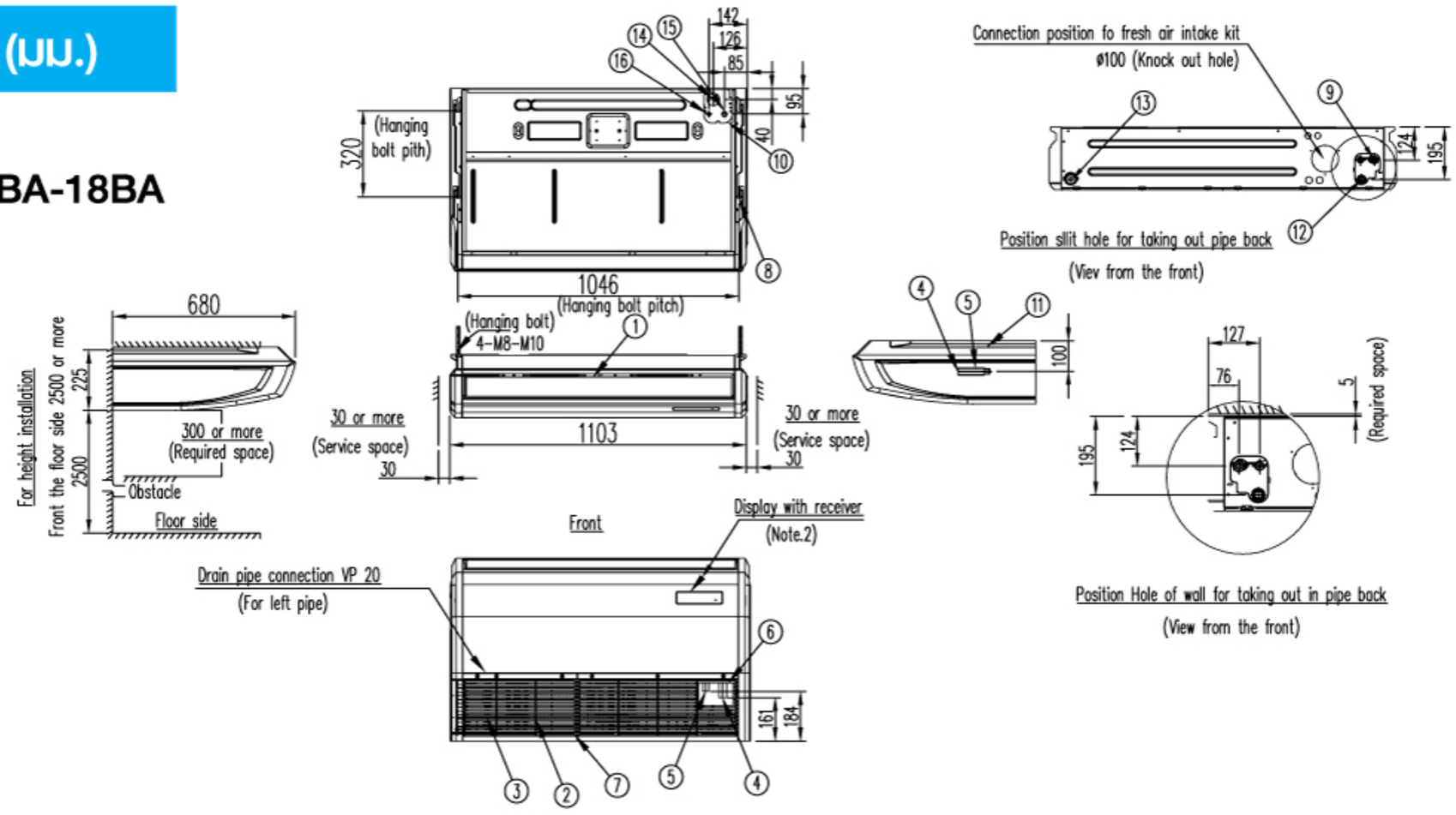

SK 24BA-30B

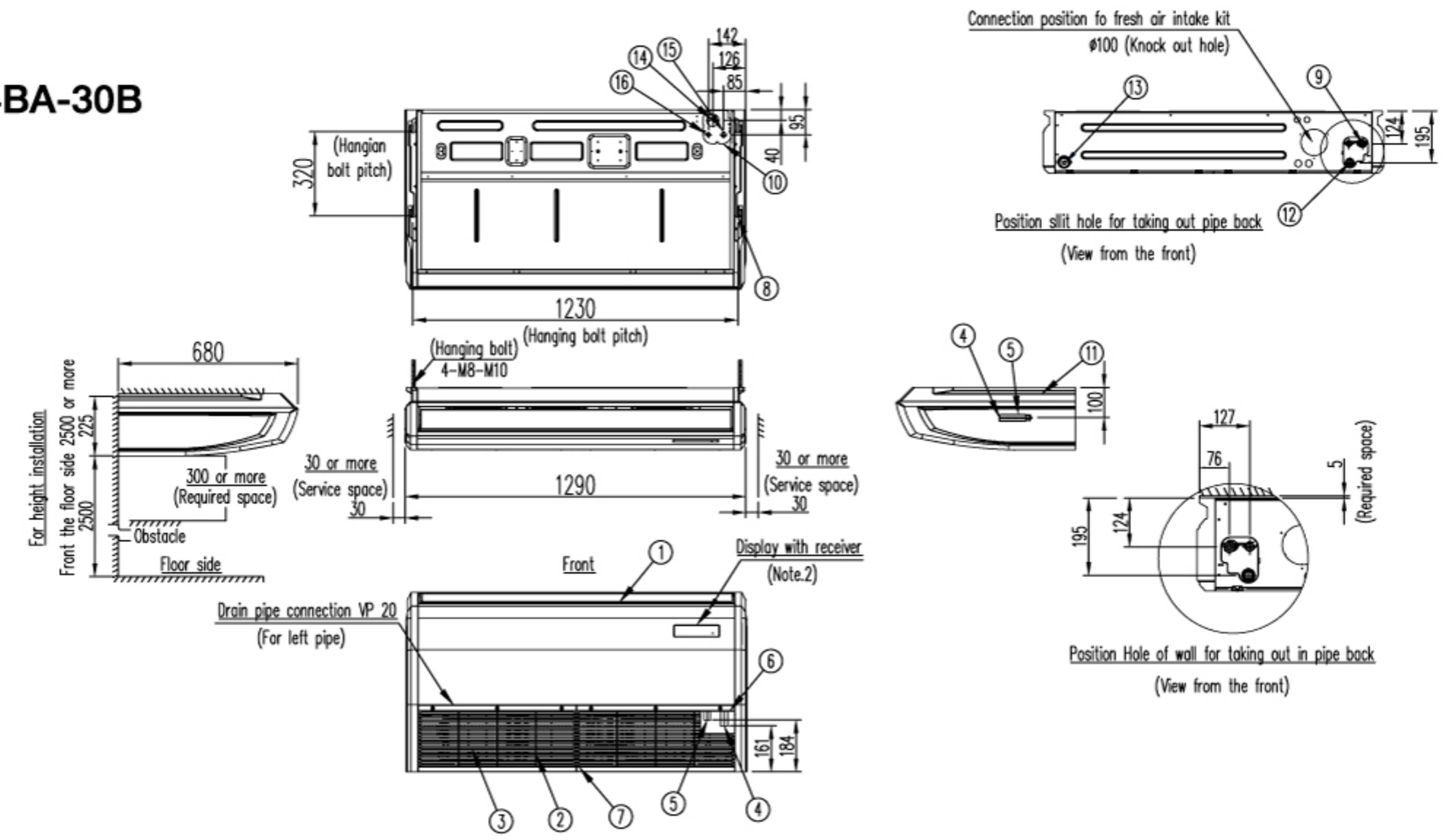

SK 36B-54B

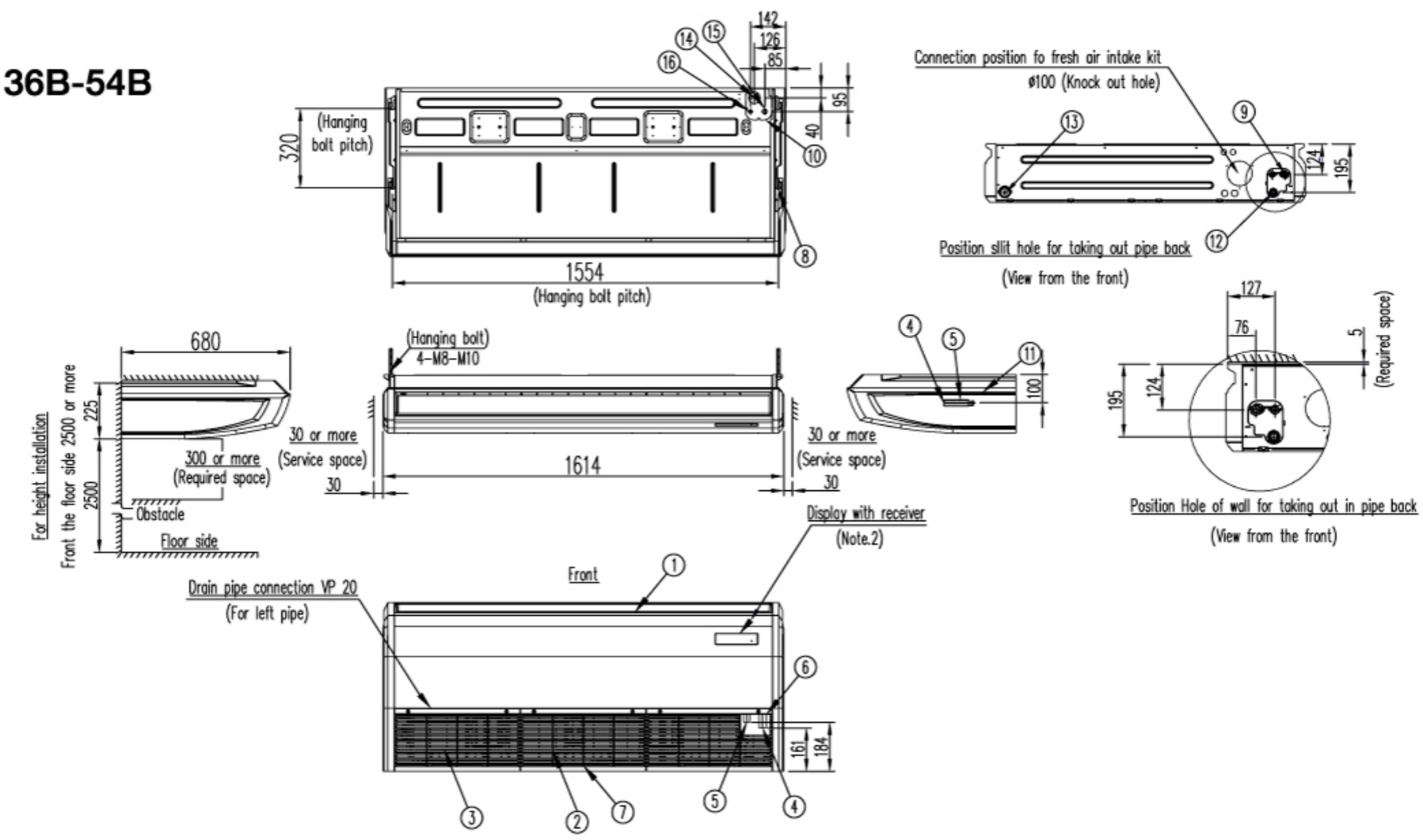

Notes :

1. Loction of unit's Name plate right top of supply air
2. In case of using wieless remote contrller this position wil be a signal receiver Refer to the drawing of wireless remote controller in detail
3. Please do not place the thing been damp and troubled under an in door unit When the case where humidity is 80% or more and the drain outlet are choked up and the air filter are dirty dew may fall

1 Air discharge grille
2 Air suction grille
3 Air filter
4 Gas pipe connection
5 Liquid pipe connection
6 Drain pipe connection
7 Earth terminal (inside the control box) (M4)
8 Hanger
9 Rear pipe penetration cover
10 Top panel penetration cover
11 Right side pipe connection
12 Left back drain pipe connection
13 Hole of wall for taking out in pipe back
14 Upward drain pipe connection
15 Upward gas pipe connection
16 Upward liquid pipe connection

ขนาดเครื่อง (มม.)

KC09BA-13BA

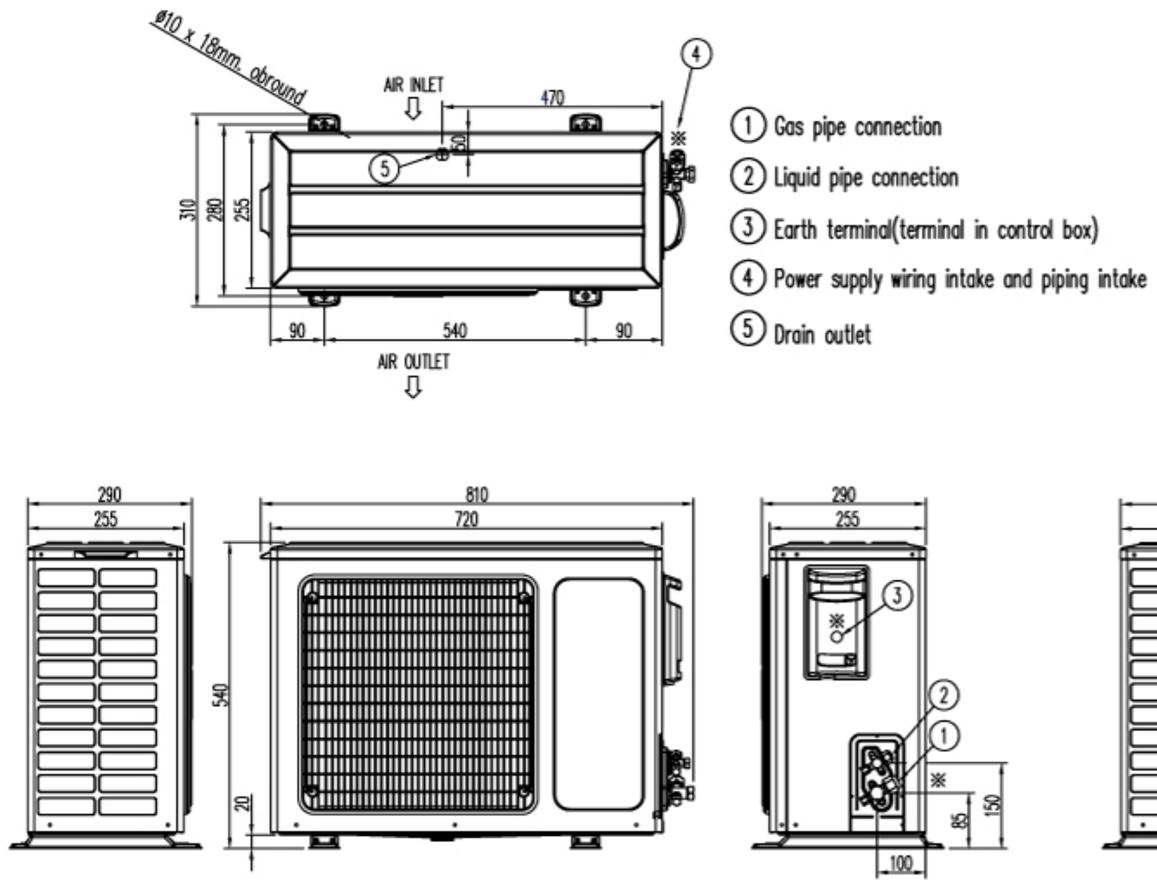

KC18BA

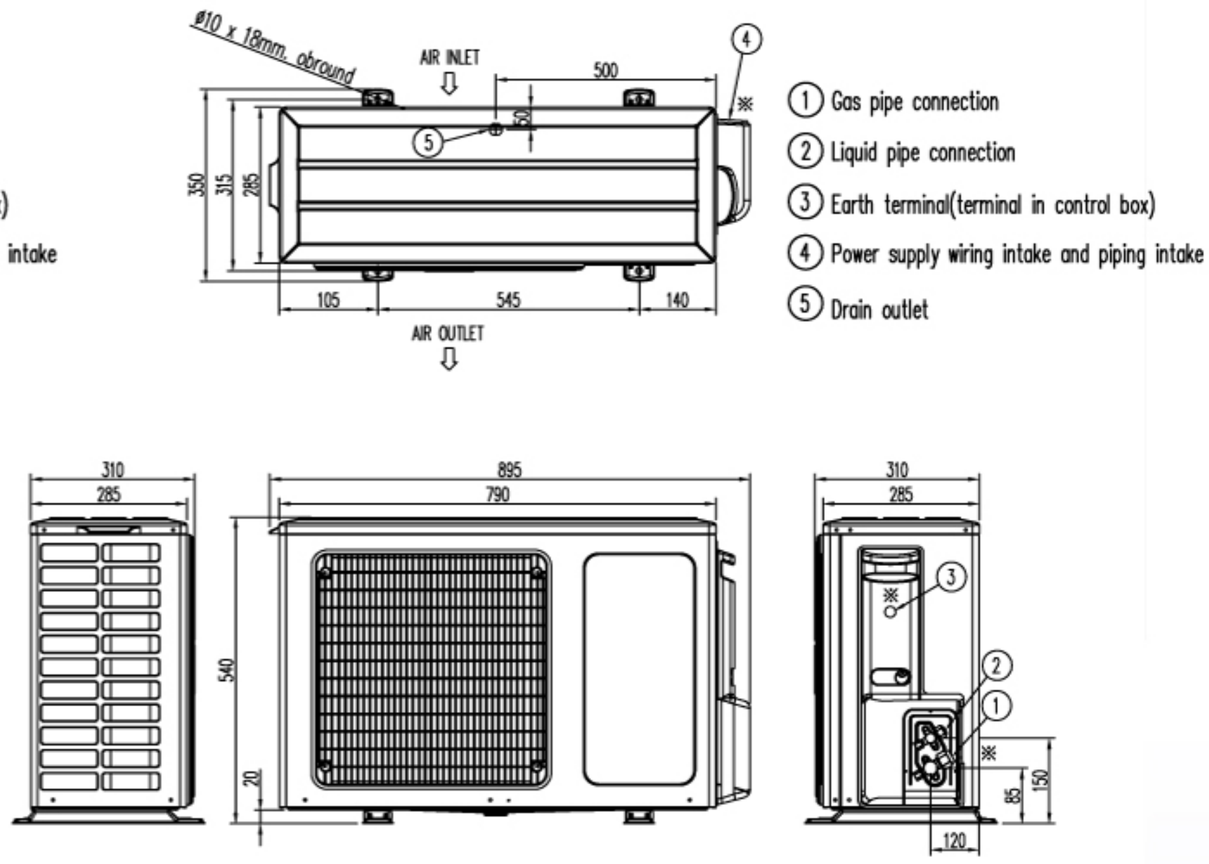

KC24BA

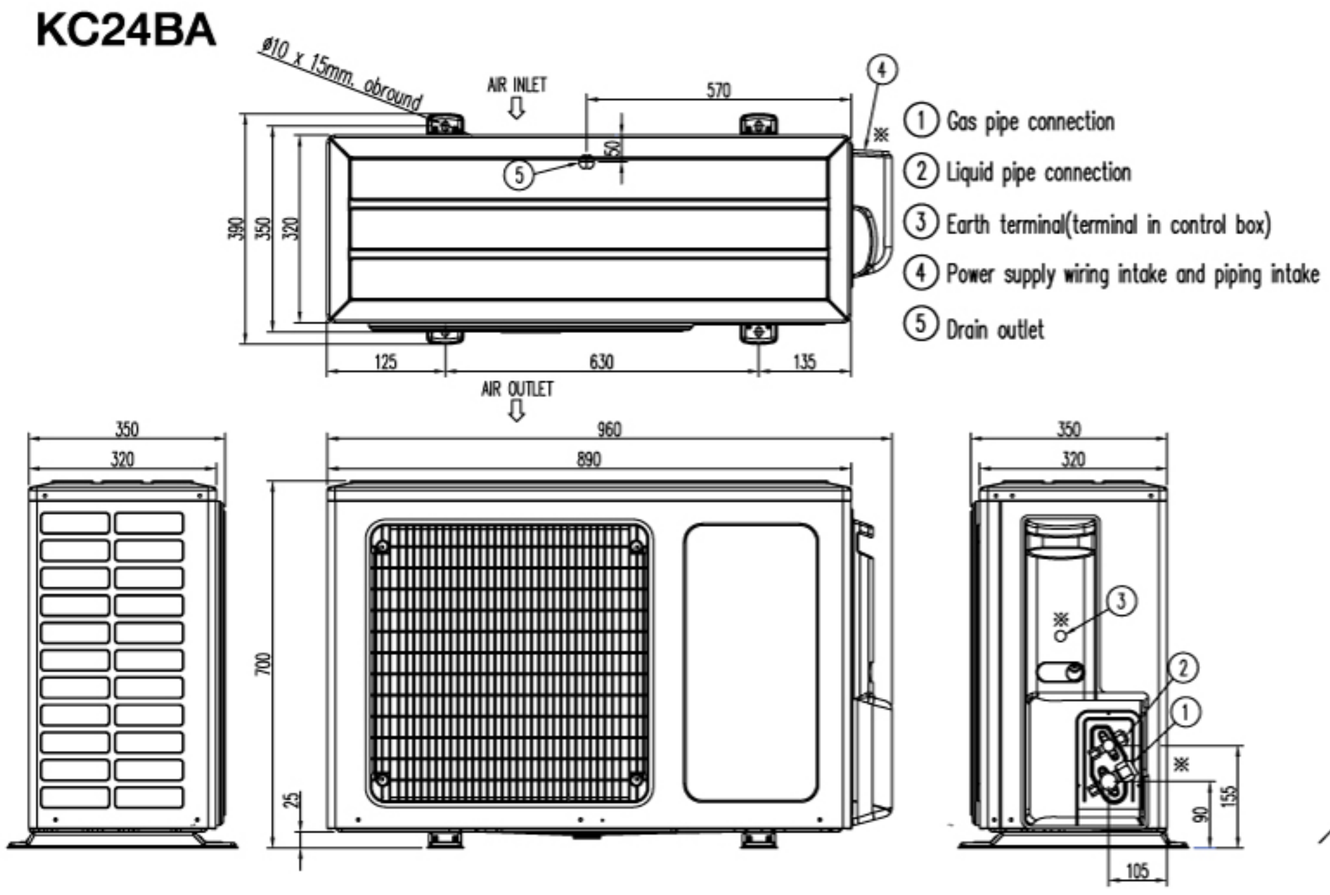

MINIMUM SPACE FOR AIR PASSAGE

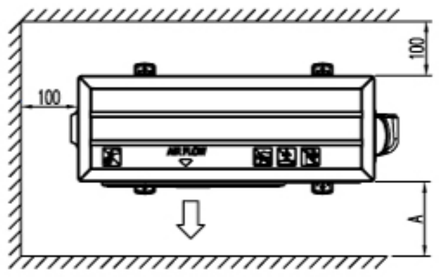

	A
H ≦ 1000	350
H > 1000	600

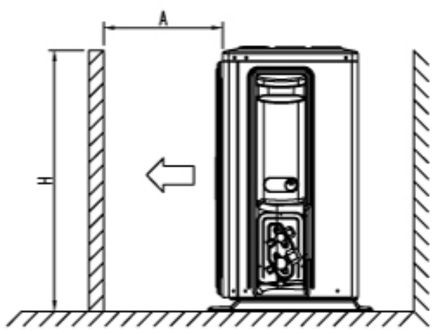

Note ;
Dimentsions ※ means the case of mounting the piping kit equipped with the unit
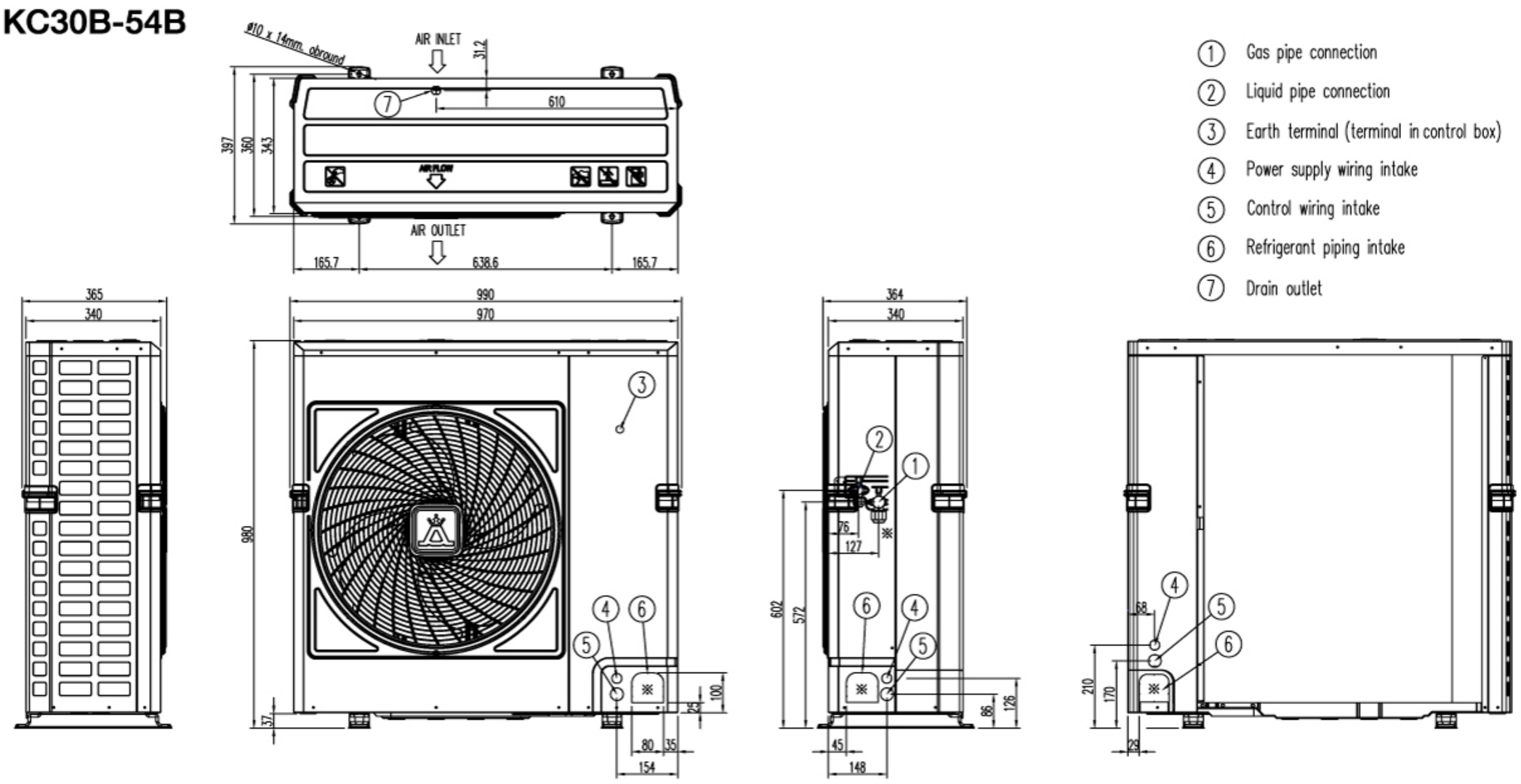
KC30B-54B